X mm

A

EN Cover door with slide function fitted
DA Påhængslåge monteret med glidefunktion
DE Türfront mit angebrachter Schiebefunktion
FI Liukutoiminnolla varustettu kalusteovi
FR Porte décorative à glissières avec système de coulissement
IT Anta della porta con apertura a scorrimento
NL Deurpaneel met sleepscharnier
NO Påhengsluke montert med glidefunksjon
RU Установлена сдвижная внешняя дверь
SV Påhängslucka monterad med glidfunktion
UK Зовнішні дверцята обладнані функцією ковзання

882363-03

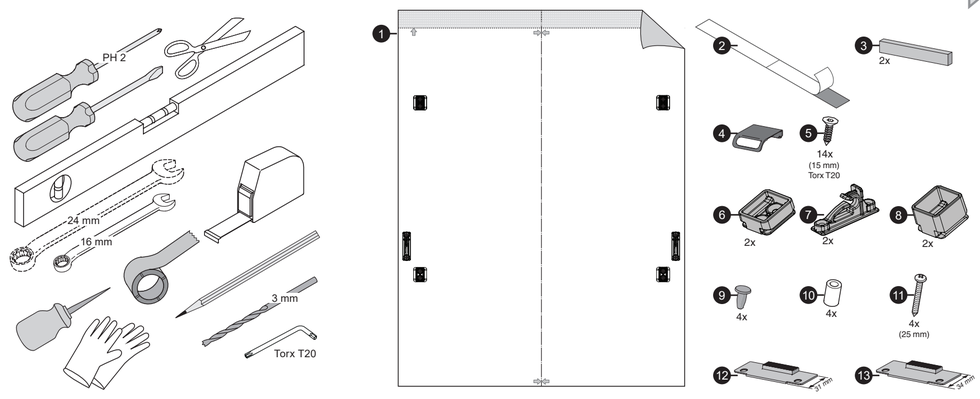

526 mm

1

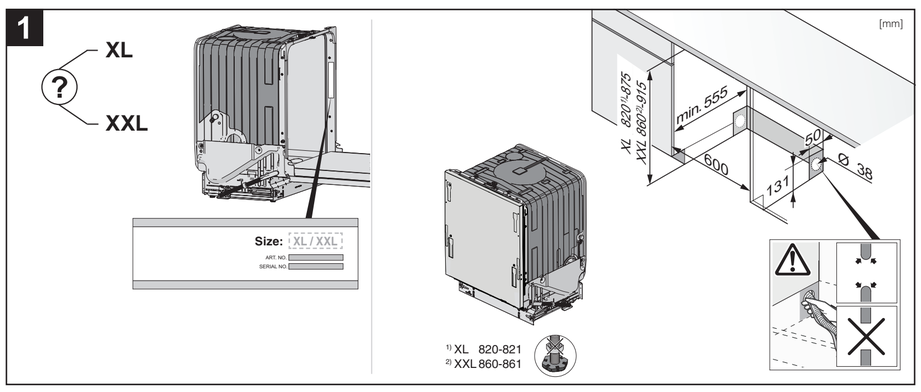

2

3

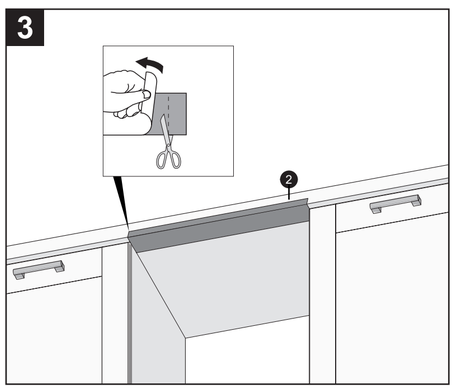

4

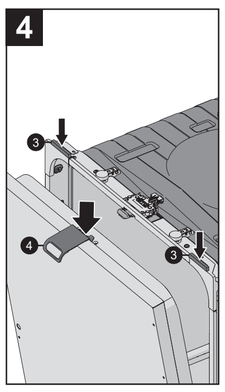

568 mm

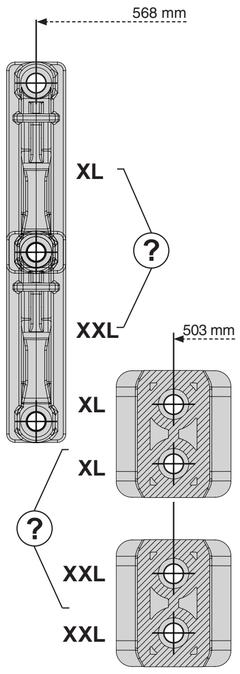

503 mm

5

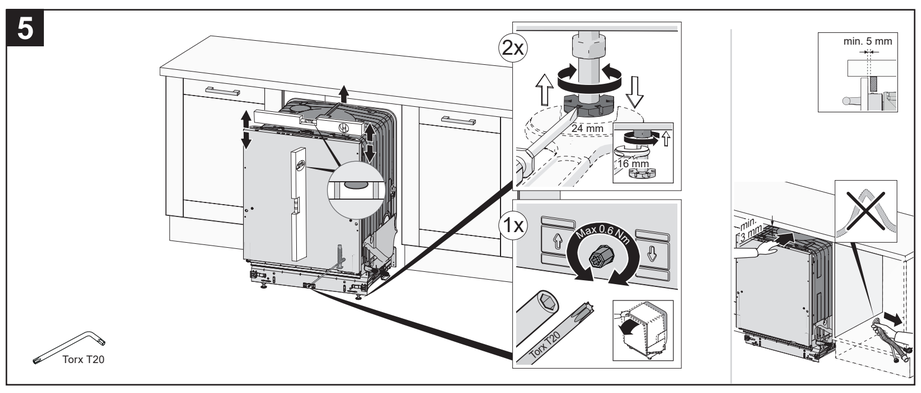

6

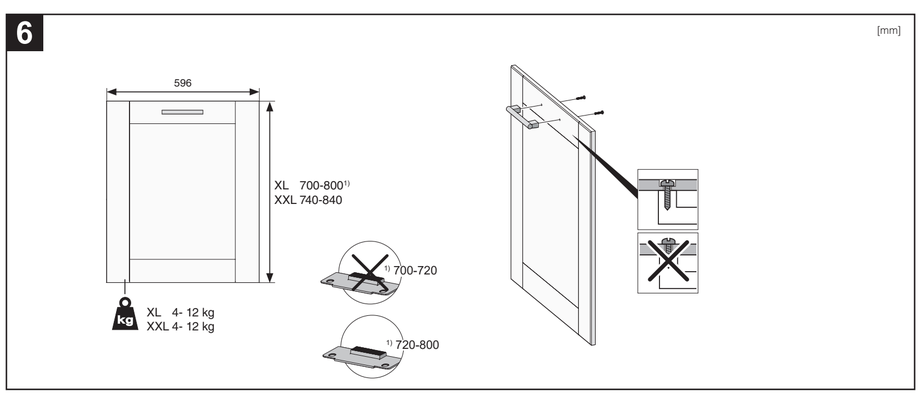

7

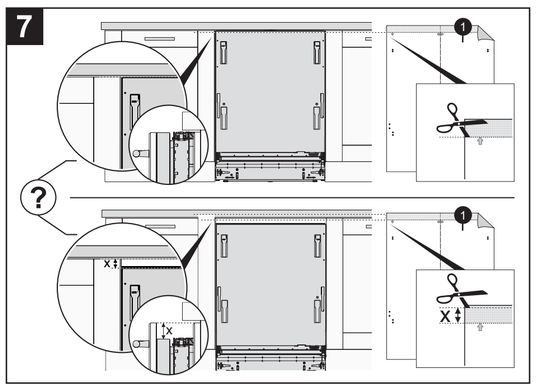

8

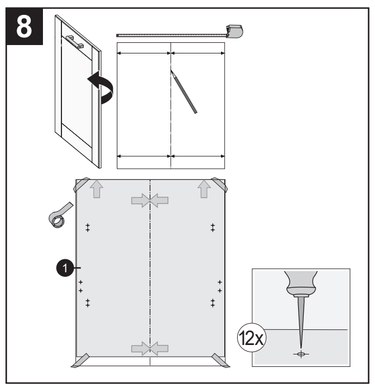

9

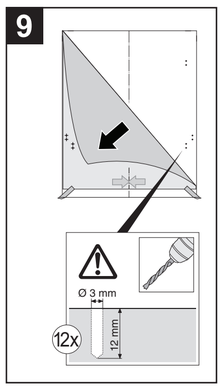

10

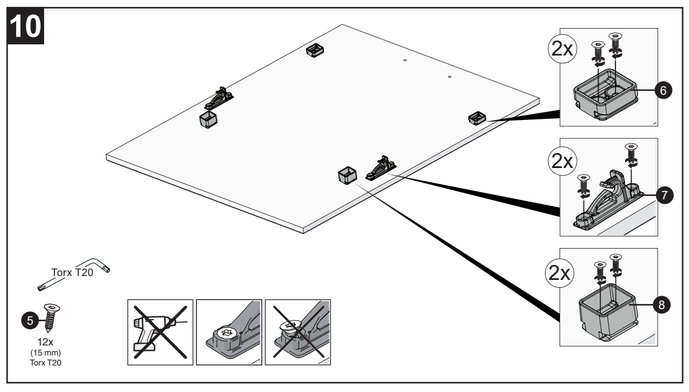

11

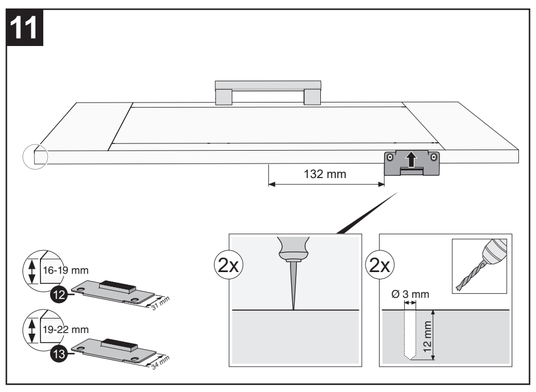

12

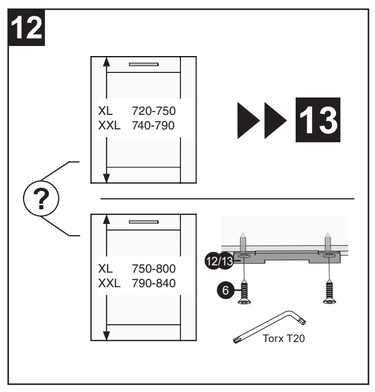

13

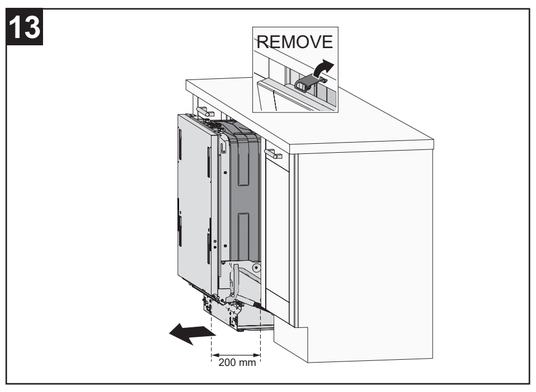

14

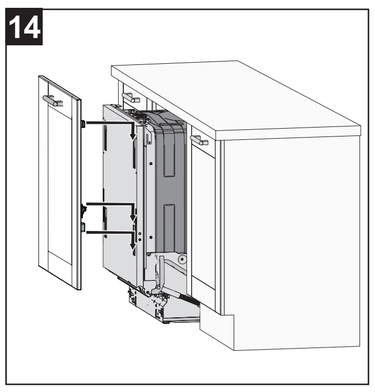

526 mm

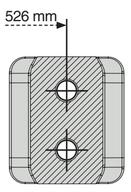

15

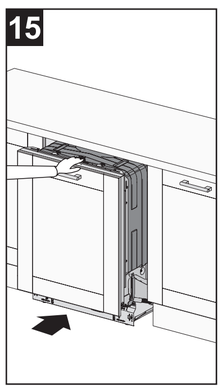

16

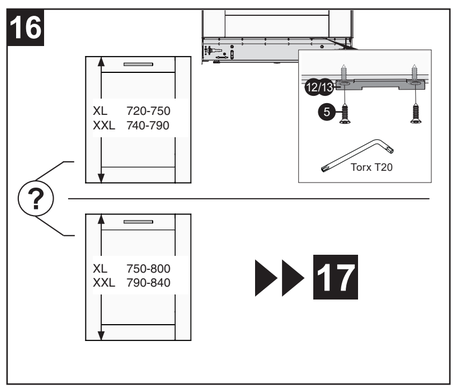

17

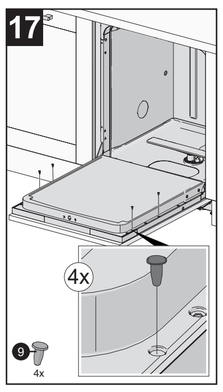

18

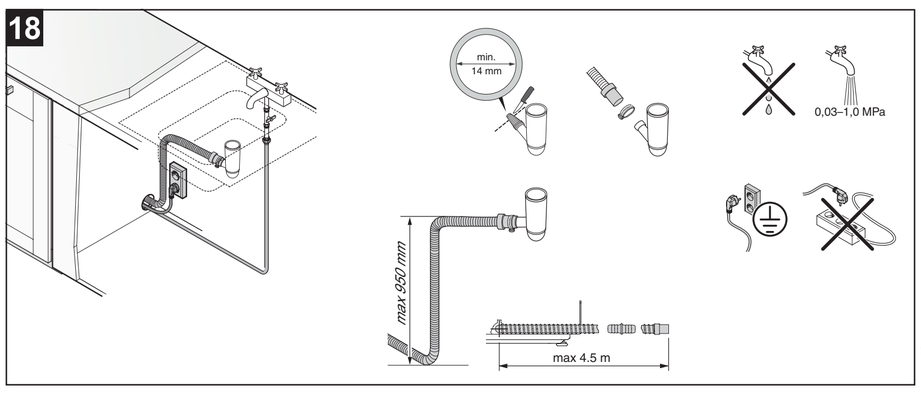

568 mm

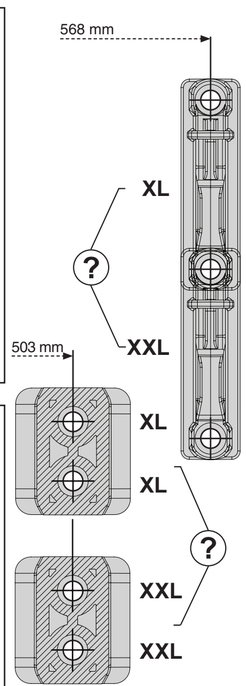

503 mm

19

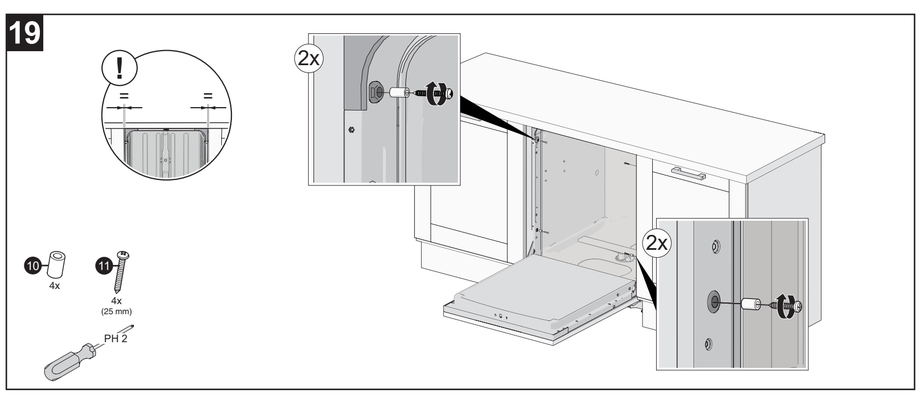

20

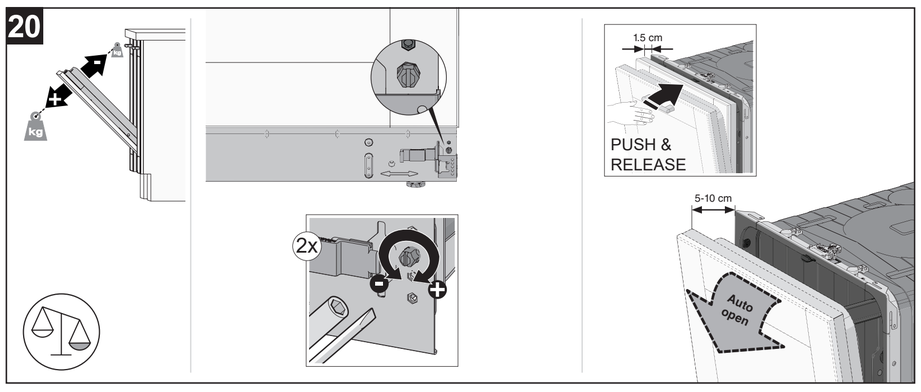

21

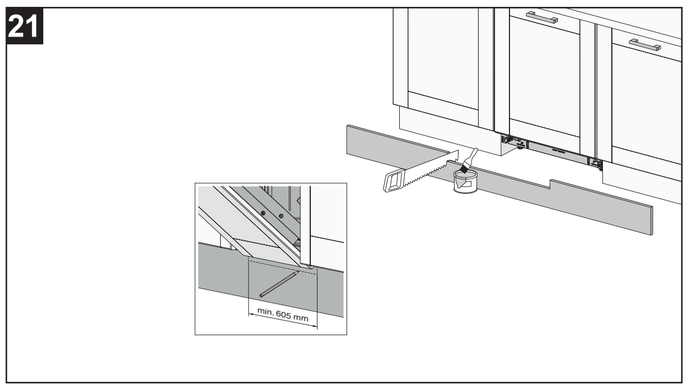

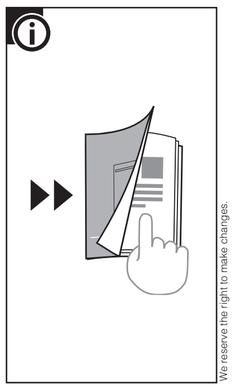

We reserve the right to make changes.

X mm

B

EN	Fixed cover door		
DA	Fast påhængslåge	**NL**	Vast deurpaneel
DE	Montierte Türfront	**NO**	Fast påhengsdør
FI	Kiinteä kalusteovi	**RU**	Фиксированная внешняя дверь
FR	Porte fixe	**SV**	Fast påhängslucka
IT	Anta della porta fissa	**UK**	Зафіксовані зовнішні дверцята

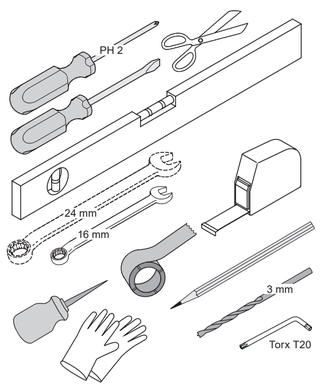

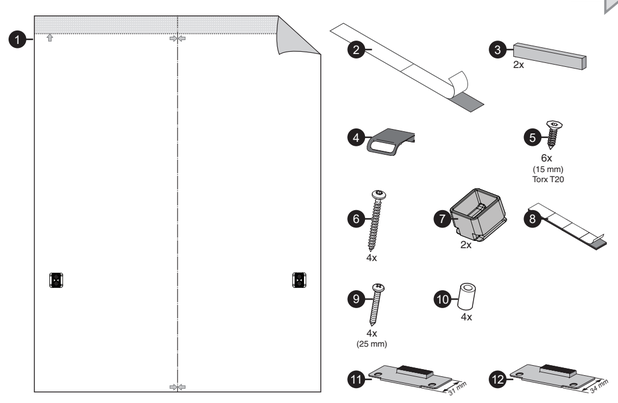

1

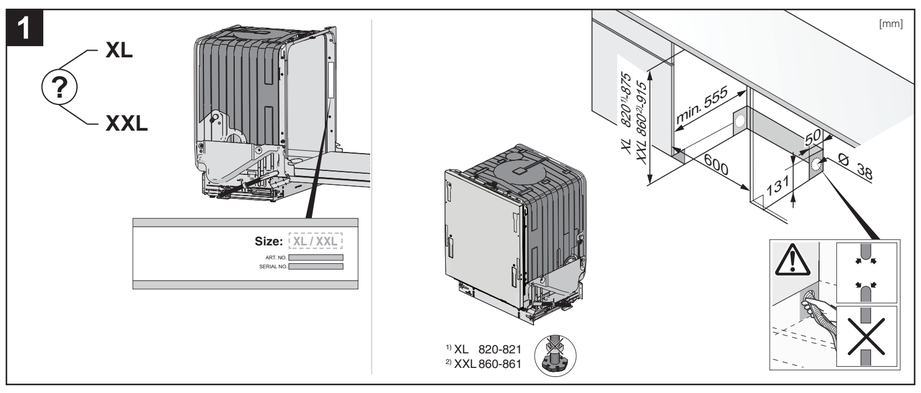

2

3

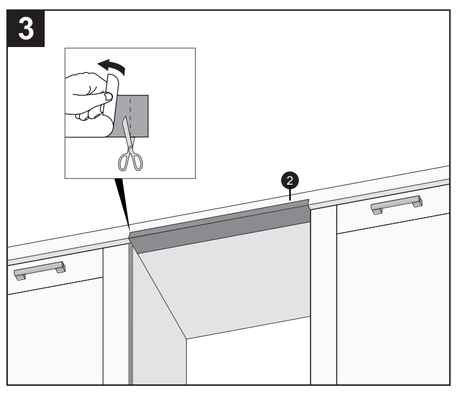

4

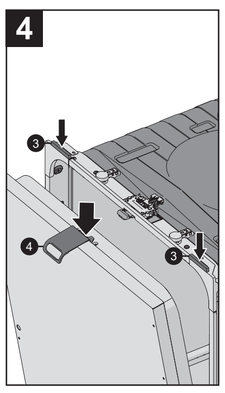

5

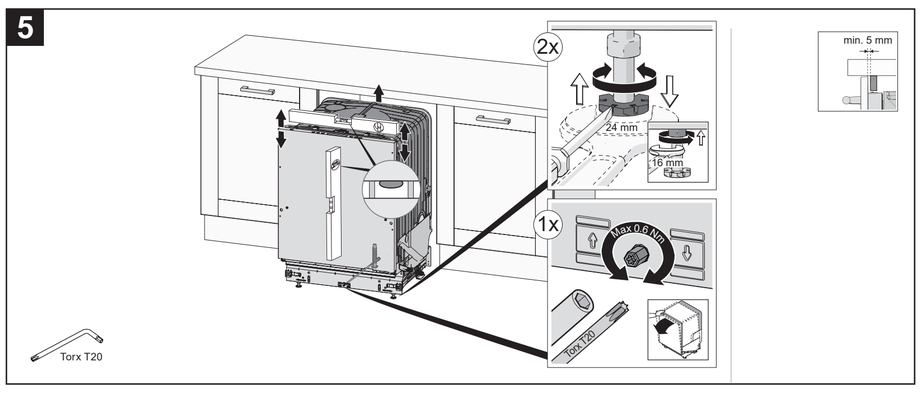

6

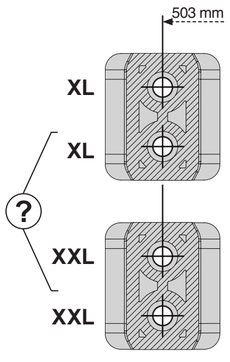

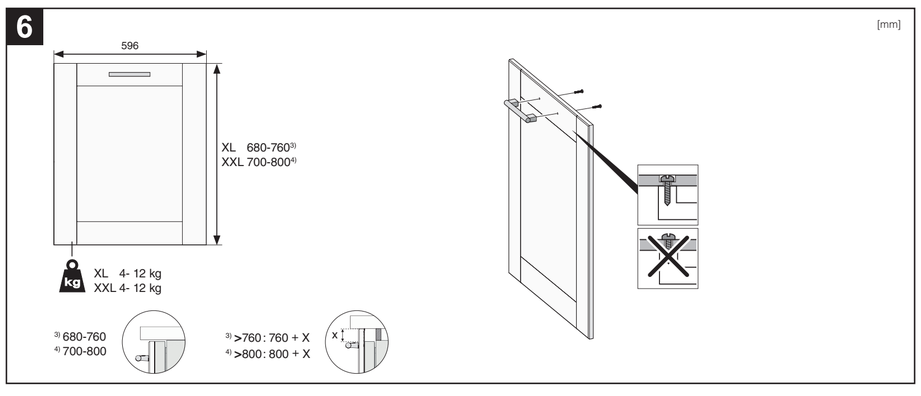

7

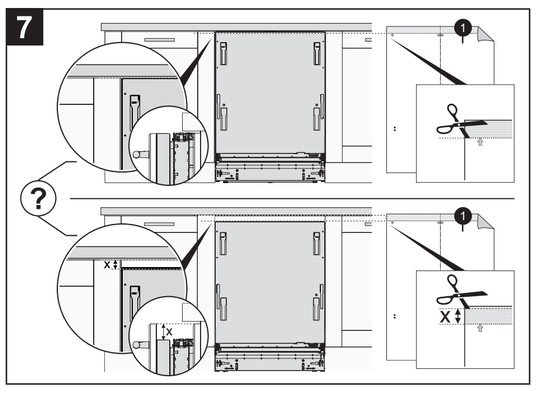

8

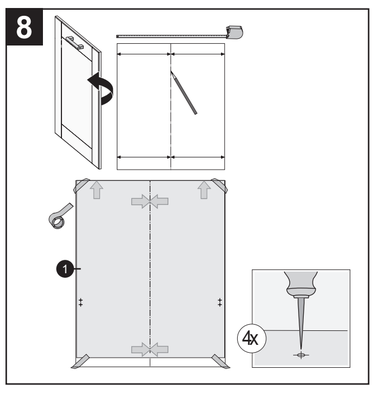

9

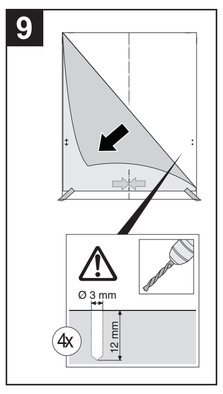

10

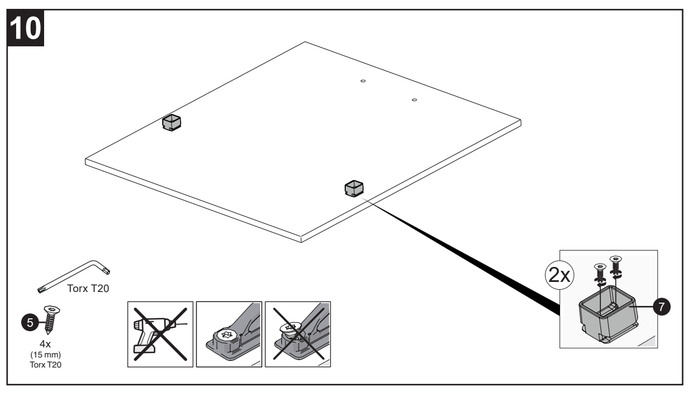

11

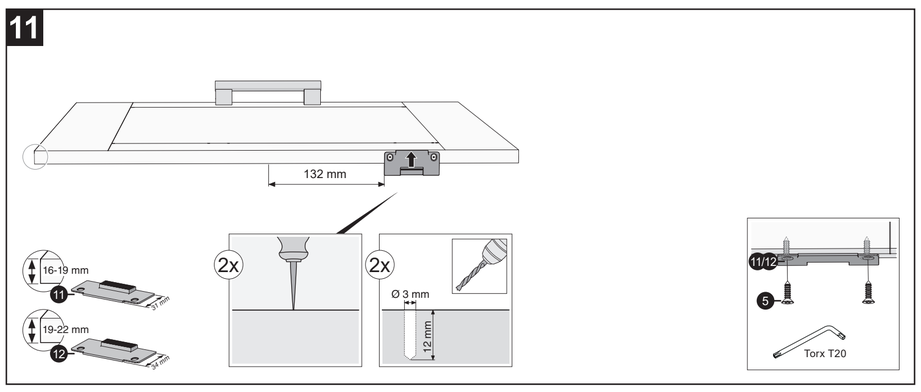

12

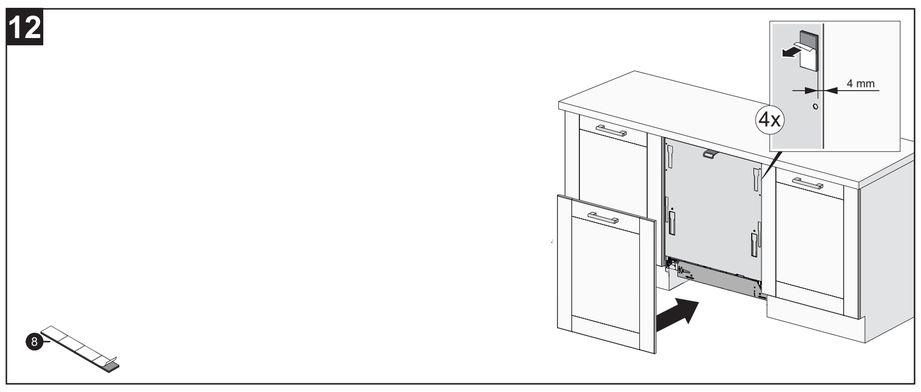

13

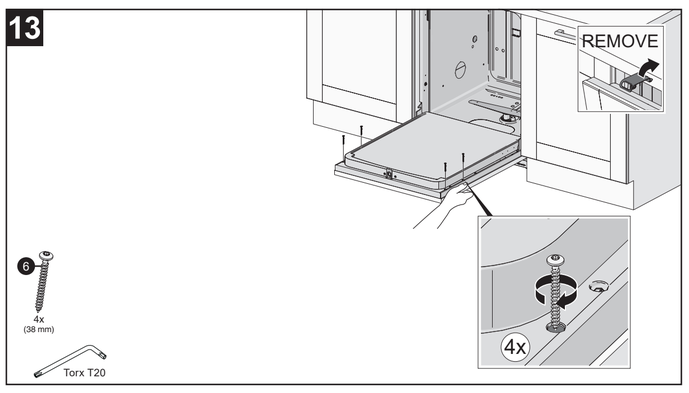

14

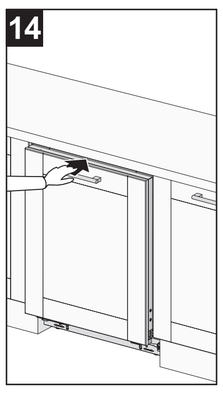

15

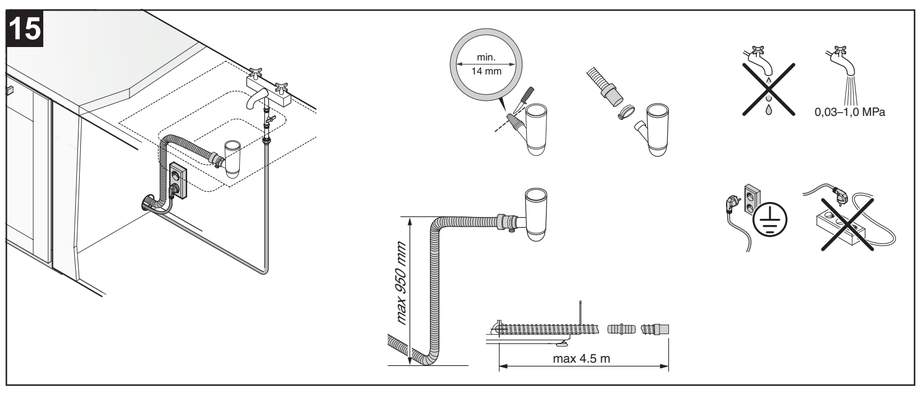

16

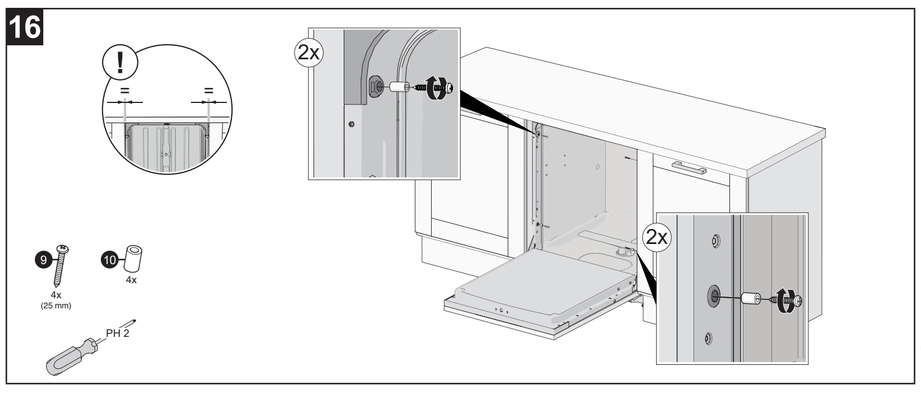

17

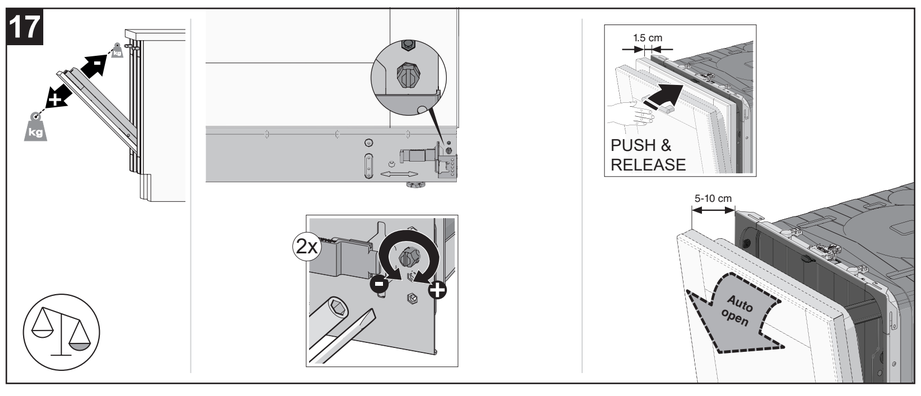

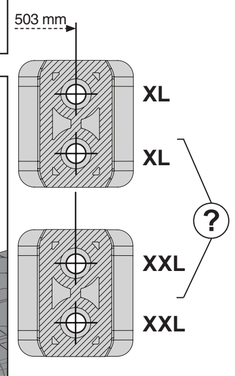

18

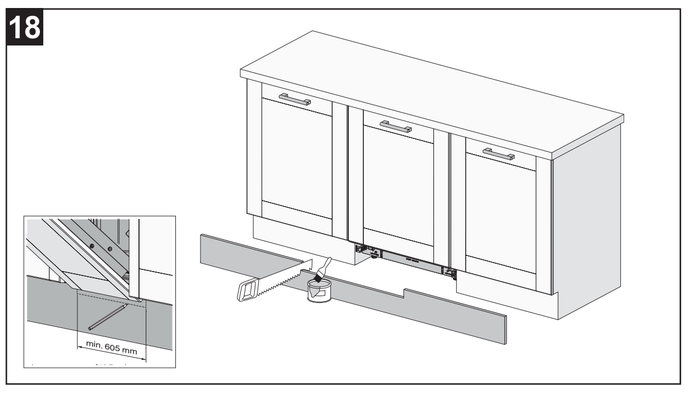

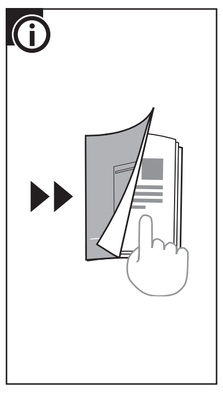

X mm