ASKO
Inspired by Scandinavia

Kök

2024

Introduktion	4
Ugnar	10
Lådor	26
Kaffemaskiner	30
Hällar	34
Induktionshäll med inbyggd fläkt	54
Kyl och frys	66
Vinlagringsskåp	84
Diskmaskiner	90
Tvätt och tork	102

Om ASKO

Vår resa från en relativt enkel början i ett svenskt bondesamhälle till där vi är idag, där våra vitvaror finns i miljoner hem världen över, är något vi är otroligt stolta över. Från en enda tvättmaskin, har vi nu tagit steget till att erbjuda en hel serie med produkter för både kök och tvättstuga. Vi ser alltid till att allt vi tillverkar visar vår passion för design, vilket syns i vår visuella stil och starka estetik. På så sätt kan vi skapa snygga vitvaror för stilmedvetna kunder. Och vi drivs av att skapa hushållsapparater som är mycket användbara samtidigt som de förbättrar hälsan och välmåendet hos personerna som använder dem. Vi är även engagerade i att ta hand om vår miljö. Vår närhet till och respekt för det naturliga skandinaviska landskapet är en ständig inspiration för oss, och som sporrar oss att bevara

den åt kommande generationer. Vi motiveras av behovet att skapa de miljövänligaste lösningarna som är möjliga och använda våra resurser så medkännande som möjligt. Som regel är våra maskiner vatten- och energieffektiva samt byggda för att hålla länge och för hårt slitage, vilket bidrar till en ökad hållbarhet. Vi inspireras av skandinaviska värderingar: ett sunt leverne, rättvisa, omtanke, funktionell och minimalistisk design, dedikerat hantverk och miljöansvar. Vi vill reflektera värdena omsorg, ärlighet, pålitlighet och respekt, och kombinera dem med en känsla för kvalitet. Vi drivs av passionen att ta fram produkter som kan bli en älskad del av ditt hem, som är ett nöje att använda, som tar väl hand om dig och din familj och som kan ge dig inspiration, möjlighet och tid att göra de saker du verkligen tycker om. ASKOs vitvaror exporteras och distribueras av återförsäljare i Norden, USA och Australien, samt på 50 andra marknader världen över.

Hållbarhet är en del av vårt DNA.

När den unge lantbrukaren Karl-Erik Andersson i slutet av 1950-talet uppfann det som skulle bli den första ASKO-tvättmaskinen, var det för att underlätta vardagen för hans mamma och göra hennes framtid bättre. Den var också byggd för att hålla. Idag är ASKO fortfarande dedikerade till att skapa innovativa produkter som gör livet enklare - och vi utformar dem fortfarande med en bättre framtid i åtanke.

När vi säger att vi designar med en bättre framtid i åtanke menar vi inte bara de produkter vi tillverkar, vi menar också hur vi tillverkar dem. För oss handlar det om att använda högkvalitativa, hållbara material och köpa in dem på ett ansvarsfullt sätt. Det handlar om att spara energi, minska utsläppen och öka vår återvinning och återanvändning. Det handlar om hållbar design och hållbara transporter. Och det handlar om att se till att människor alltid behandlas rättvist och med respekt.

Att designa, utveckla och tillverka hållbara produkter har varit en del av vår filosofi ända från början. Idag är våra produkter bland de mest vatten- och energieffektiva på marknaden. Vårt mål är att fortsätta skapa fler högkvalitativa produkter med högre energieffektivitet och lägre vattenförbrukning i hela vårt sortiment.

Förutom att förbättra energieffektiviteten strävar vi också efter att säkerställa att våra produkter har en längre livslängd, samtidigt som de alltid uppfyller de högsta möjliga standarderna. För att uppnå detta genomgår alla ASKO-produkter rigorösa tester och måste följa våra strikta riktlinjer för kvalitet, design och miljö. Och för att förbättra hållbarheten ytterligare prioriterar vi alltid att reparera våra produkter istället för att byta ut dem i onödan. Men självklart kan vi alltid göra mer. Och vi lovar att göra det.

Naturen är en viktig del av det skandinaviska livet. Och att värna om miljön har alltid varit en integrerad del av vår kultur. Så vi kommer att fortsätta att följa vår grundare Karl-Erik Anderssons exempel och fortsätta att designa produkter med en bättre framtid i åtanke.

> *Att bygga en tvättmaskin som fungerar i 20 år är en utmaning. Men att designa en tvättmaskin som kommer att se bra ut i 20 år är en lika stor utmaning. Genom att hålla oss till klassisk skandinavisk design, hålla saker minimala och använda en helmetallfront för att eliminera delningslinjer, skapade vi en tvättmaskin med en hållbar estetik som varar livet ut.*
>
> Jon Carlehed,
> designchef på ASKO Appliances

ISO14001

Sedan 1999 har ASKO:s fabriker miljöcertifierats i enlighet med ISO14001 Environmental Management System, vilket innebär att allt görs så miljövänligt som möjligt.

EMAS-certificeret

Vi har nyligen uppgraderat vår certifieringsnivå till EMAS (det mest trovärdiga miljöledningsverktyget på marknaden). EMAS-certifieringen tilldelas organisationer som har visat att de kontinuerligt förbättrar och fokuserar på sin miljöprestanda.

EcoVadis sølvmedalje

Som en del av Hisense Europe-koncernen har ASKO tilldelats den prestigefyllda EcoVadis silvermedaljen. Detta välrenommerade betyg är ett erkännande av engagemanget för hållbara affärsmetoder och är ett bevis på företagets pågående ansträngningar för att minimera sin miljöpåverkan och främja socialt ansvar.

5 års garanti

Få sinnesro med ASKO

Din säkerhet och nöjdhet med din ASKO-produkt är viktig för oss, och därför erbjuder vi 5 års garanti för utvalda ASKO-produkter märkta ”Kök” i denna katalog. För att kunna uppfylla din garanti behöver vi några uppgifter om dig och din produkt.

Förlängd garanti tillgänglig

För att dra nytta av vår 5-åriga garanti, gå till vår webbplats och registrera ditt nya köp. Du behöver din faktura och din nyinköpta produkt. Därefter tar det bara 2 minuter att fylla i formuläret och du kan känna dig trygg med din nya garanti. För att få denna förmån behöver du registrera ditt köp inom 8 veckor från inköpsdatumet.

Om du har några frågor kan du besöka vår sida med vanliga frågor eller kontakta vår kundtjänst.

Ugnar

ASKOs ugnar är precisionsmaskiner. Vi använder noga utvalda och hållbara material som gör maskinerna både eleganta och långlivade. De är designade för att passa perfekt in i ditt kök och är utvecklade för att hjälpa dig skapa kreativa och läckra måltider.

OCS8678G

Kök - 507872
Kombiångugn
Pearl Black
Mått (H×B×D): 59,5 × 59,5 × 54,6 cm

OCS8678GG

Kök - 741123
Kombiångugn
Pearl Grey
Mått (H×B×D): 59,5 × 59,5 × 54,6 cm

- Ugnsvolym: 73 l
- Energiklass: A+
- Fyra glas med dubbla värmeavledare
- Ugnsskenor: Fullt utdragbara teleskopsskenor på 3 nivår med stoppfunktion

Konstruktion och prestanda

- Varmluft
- Max. ugnstemperatur: 230 °C
- Stektermometer
- 360° fördelning av ångan

Användning och flexibilitet

- Ugnsbelysning: Båda sidor
- Vattenbehållare: 1,3 l
- OpenView
- Fullt utdragbara telskopskenor - 3 nivåer
- Låsbara utdragsskenor
- Antal formar, plåtar och galler: 10
- 1 perforerad ångplåt - 1/3 bredd
- 1 perforerad ångplåt - 1/2 bredd
- 1 perforerad ångplåt
- 2 ångplåtar utan perforering
- 1 djup ugnsplåt
- 2 bakplåtar
- 2 bakgaller

Interaktion och kontroll

- TFT-färgdisplay med touch

Program

- Antal ugnsfunktioner: 25
- Antal autoprogram: 160
- Undervärme // Övervärme
- Över- och undervärme // Grill
- Grill och övervärme // Grill med fläkt
- Varmluft // EKO varmluft
- Undervärme och varmluft
- Full ånga // Medel ånga // Låg ånga
- Jäsning // Sous Vide program
- Upptining // Tallriksuppvärming
- Håll varm // Snabbuppvärmning
- Matlagning i flera nivåer // Automatisk stekning
- Pure Steam System
- 5-vägs varmlufts- och ångintagssystem
- Stage Cooking

Design och integration

- Dörrmaterial: Glasdörr
- Tonat dörrglas
- Sidostycken för snygg integration
- Justerbara fötter: 4

Säkerhet och skötsel

- Kylfläkt
- SoftOpen and GentleClose
- Avtagbar plan glasyta på innerdörren
- AquaClean
- Rengöringsfunktion med ånga
- Sous Vide program
- Avkalkning

Teknisk data

- Energiförbrukning (traditionell): 0,96 kWh
- Energiförbrukning (varmluft): 0,7 kWh
- Anslutningseffekt: 3400 W
- Spänning: 220-240 V
- Nominell ström: 16 amp
- Frekvens: 50 Hz
- Dimensioner nisch (HxBxD): 59 × 56 × 55 cm

Installation

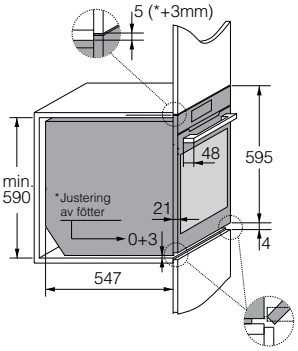

Detaljer från sidan

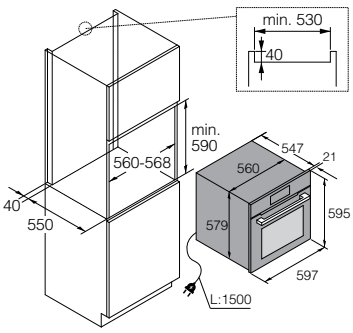

Inbyggnad i högskåp

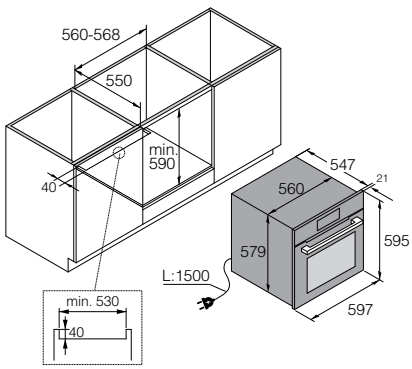

Inbyggnad under diskbänk

OP8678G

Kök - 507873
Pyrolysugn
Pearl Black
Mått (H×B×D): 59,5 × 59,5 × 54,6 cm

OP8678GG

Kök - 741124
Pyrolysugn
Pearl Grey
Mått (H×B×D): 59,5 × 59,5 × 54,6 cm

- Ugnsvolym: 71 l
- Energiklass: A+
- Fyra glas med dubbla värmeavledare
- Ugnsskenor: 1 x skenor, Fullt utdragbara teleskopsskenor på 3 nivår med stoppfunktion

Konstruktion och prestanda

- Varmluft
- Max. ugnstemperatur: 300 °C
- Stektermometer

Användning och flexibilitet

- Ugnsbelysning: Båda sidor
- Nettovolym (gammal energietikett): 71 l
- OpenView
- Ugnsskenor
- Fullt utdragbara telskopskenor - 3 nivåer
- Låsbara utdragsskenor
- Antal plåtar och galler: 5
- 2 bakplåtar
- 1 djup bakplåt
- 1 bakgaller
- 1 bakplåt i glas

Interaktion och kontroll

- TFT-färgdisplay med touch

Program

- Antal ugnsfunktioner: 19
- Antal autoprogram: 82
- Undervärme
- Övervärme
- Över- och undervärme
- Grill
- Grill och övervärme
- Grill med varmluft
- Varmluft
- EKO varmluft
- Varmluft och undervärme
- Upptining
- Tallriksuppvärming
- Håll varm
- Snabbuppvärmning
- Matlagning i flera nivåer
- Automatisk stekning
- 5-vägs varmluftintagssystem
- Stage Cooking

Design och integration

- Dörrmaterial: Glasdörr
- Tonat dörrglas
- Sidostycken för snygg integration

Säkerhet och skötsel

- Kylfläkt
- Soft Close™
- Avtagbar plan glasyta på innerdörren
- Pyrolysrengöring
- Pyroskyddade skenor

Teknisk data

- Energiförbrukning (traditionell): 1 kWh
- Energiförbrukning (varmluft): 0,69 kWh
- Anslutningseffekt: 3400 W
- Spänning: 220-240 V
- Frekvens: 50-60 Hz
- Dimensioner nisch (HxBxD): 59 × 56,4 × 55 cm

Installation

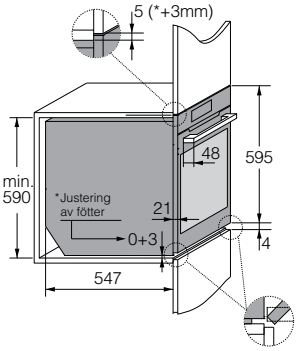

Detaljer från sidan

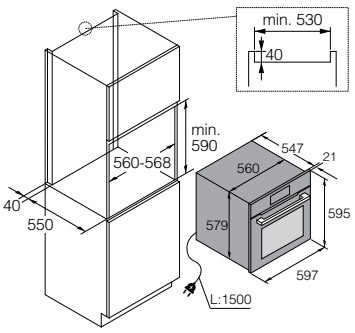

Inbyggnad i högskåp

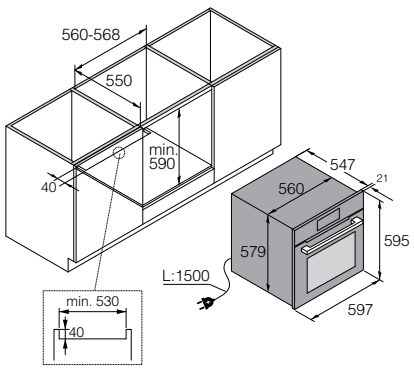

Inbyggnad under diskbänk

OCM8478G

Kök - 507875
Kombimikrovågsugn
Pearl Black
Mått (H×B×D): 45,5 × 59,5 × 54,6 cm

OCM8478GG

Kök - 741121
Kombimikrovågsugn
Pearl Grey
Mått (H×B×D): 45,5 × 59,5 × 54,6 cm

- Ugnsvolym: 50 l
- 3 lager glas med reflekterande skikt
- Ugnsskenor: 1 x skenor

Konstruktion och prestanda

- Varmluft
- Max. ugnstemperatur: 250 °C
- Jämn fördelning av mikrovågor utan den roterande tallriken
- Mikroeffekt: 1000 W

Användning och flexibilitet

- Ugnsbelysning: Båda sidor
- OpenView
- Ugnsskenor
- Antal plåtar och galler: 4
- 1 bakplåt
- 2 bakgaller
- 1 bakplåt glas

Interaktion och kontroll

- TFT-färgdisplay med touch

Program

- Antal ugnsfunktioner: 21
- Antal autoprogram: 120
- Undervärme
- Övervärme
- Över- och undervärme
- Grill
- Grill och övervärme
- Grill med fläkt
- Varmluft
- EKO varmluft
- Varmluft och undervärme
- Tallriksuppvärming
- Håll varm
- Snabbuppvärmning
- Matlagning i flera nivåer
- Automatisk rostning
- Mikrovågor och grill
- Mikrovågor och varmluft
- Mikrovågor
- 5-vägs varmluftsintagssytem
- Stage Cooking

Design och integration

- Dörrmaterial: Glasdörr
- Tonat dörrglas
- Sidostycken för snygg integration

Säkerhet och skötsel

- Kylfläkt
- SoftOpen mjukstängande gångjärn
- Avtagbar plan glasyta på innerdörren

Teknisk data

- Anslutningseffekt: 3000 W
- Spänning: 220-240 V
- Frekvens: 50-60 Hz
- Dimensioner nisch (HxBxD): 45 × 56 × 55 cm

Installation

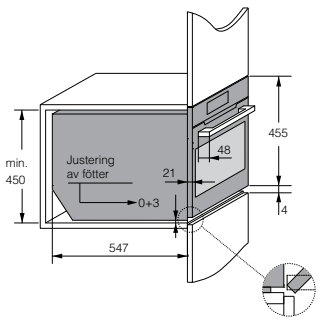

Detaljer från sidan

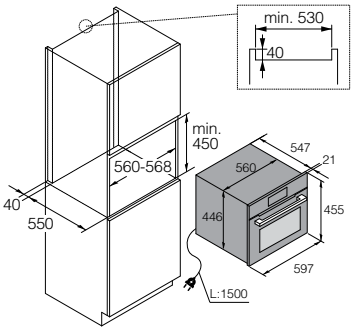

Inbyggnad i högskåp

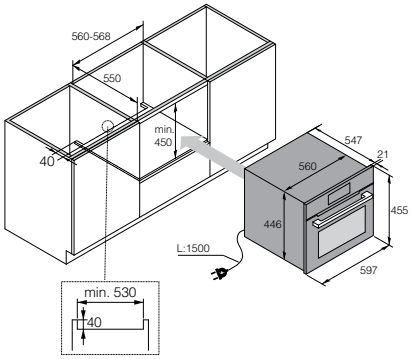

Inbyggnad under diskbänk

OCS8687A1

Kök - 742129
Kombiångugn
Graphite Black
Mått (H×B×D): 59,7 × 59,5 × 54,6 cm

OCS8687B

Kök - 736348
Kombiångugn
Black Steel
Mått (H×B×D): 59,7 × 59,5 × 54,6 cm

- Ugnsvolym: 73 l
- Energiklass: A+
- Fyra glas med dubbla värmeavledare
- Ugnsskenor: Fullt utdragbara teleskopsskenor 2 nivåer med stoppfunktion

Konstruktion och prestanda

- Max. ugnstemperatur: 230 °C
- Stektermometer
- 360° fördelning av ångan

Användning och flexibilitet

- Ugnsbelysning: Båda sidor
- Vattenbehållare: 1,3 l
- OpenView
- Fullt utdragbara skenor
- Fullt utdragbara teleskopskenor på två nivåer med stoppfunktion
- Antal plåtar och galler: 6
- 1 perforerad ångplåt
- 1 ångplåt utan perforering
- 2 bakplåtar
- 1 djup bakplåt
- 1 bakgaller

Interaktion och kontroll

- Ergonomiska vred
- TFT display

Program

- Undervärme // Övervärme
- Över- och undervärme
- Grill // Grill och övervärme
- Grill med varmluft // Varmluft
- EKO varmluft
- Varmluft och undervärme
- Full ånga // Medel ånga
- Låg ånga // Jäsning
- Sous Vide program
- Upptining // Tallriksuppvärming
- Håll varm // Snabbuppvärmning
- Matlagning på flera nivåer
- Automatisk stekning
- Pure Steam System
- 5-vägs varmlufts- och ångintagssystem
- Stage Cooking

Design och integration

- Dörrmaterial: Glasdörr
- Behandling som förhindrar fingeravtryck
- Justerbara fötter: 4

Säkerhet och skötsel

- Kylfläkt
- SoftOpen and GentleClose
- Avtagbar plan glasyta på innerdörren
- AquaClean
- Sous Vide program
- Avkalkning

Teknisk data

- Energiförbrukning (traditionell): 0,96 kWh
- Energiförbrukning (varmluft): 0,7 kWh
- Anslutningseffekt: 3400 W
- Spänning: 220-240 V
- Nominell ström: 16 amp
- Frekvens: 50 Hz
- Dimensioner nisch (HxBxD): 59 × 56 × 55 cm

Installation

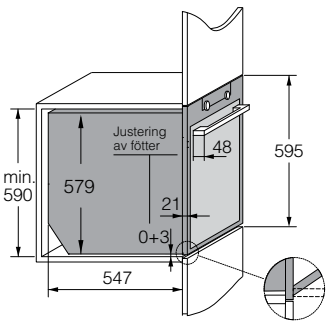

Detaljer från sidan

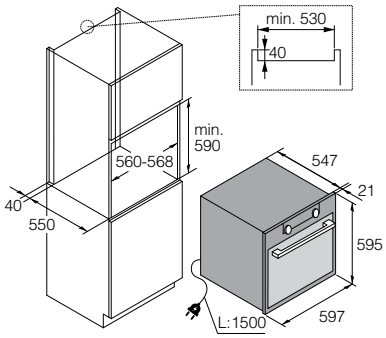

Inbyggnad i högskåp

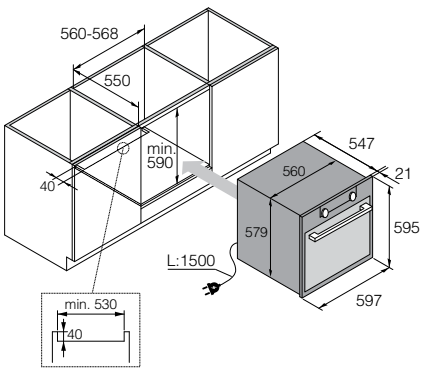

Inbyggnad under diskbänk

OCS8664A1

742134
Kombiångugn
Graphite Black
Mått (H×B×D): 59,7 × 59,5 × 54,6 cm

OCS8664S

729859
Kombiångugn
Stainless Steel
Mått (H×B×D): 59,7 × 59,5 × 54,6 cm

OCS8664B

737315
Kombiångugn
Black Steel
Mått (H×B×D): 59,7 × 59,5 × 54,6 cm

- Ugnsvolym: 73 l
- Energiklass: A+
- Tre glas med dubbla värmeavledare
- Ugnsskenor: Fullt utdragbara teleskopskenor på 1 nivå

Konstruktion och prestanda

- Max. ugnstemperatur: 230 °C
- Stektermometer
- 360º fördelning av ångan

Användning och flexibilitet

- Ugnsbelysning: Båda sidor
- Vattenbehållare: 1,3 l
- OpenView
- Fullt utdragbara skenor
- Teleskopskenor - 1 nivå
- Antal plåtar och galler: 6
- 1 perforerad ångplåt
- 1 ångplåt utan perforering
- 2 bakplåtar
- 1 djup bakplåt
- 1 bakgaller

Interaktion och kontroll

- Ergonomiska vred
- Liten TFT-display

Program

- Undervärme // Övervärme
- Över- och undervärme // Grill
- Grill och övervärme // Grill med varmluft
- Varmluft // EKO varmluft
- Varmluft och undervärme // Full ånga
- Medel ånga // Låg ånga // Jäsning
- Sous Vide program // Upptining
- Tallriksuppvärming // Håll varm
- Snabbuppvärmning // Automatisk stekning
- Pure Steam System
- 5-vägs varmluft- och ångintagssystem

Design och integration

- Dörrmaterial: Glasdörr
- Behandling som förhindrar fingeravtryck
- Justerbara fötter: 4

Säkerhet och skötsel

- Kylfläkt
- SoftOpen and GentleClose
- Avtagbar plan glasyta på innerdörren
- AquaClean // Sous Vide program
- Avkalkning

Teknisk data

- Energiförbrukning (traditionell): 0,96 kWh
- Energiförbrukning (varmluft): 0,7 kWh
- Anslutningseffekt: 3400 W
- Spänning: 220-240 V
- Nominell ström: 16 amp
- Frekvens: 50 Hz
- Dimensioner nisch (HxBxD): 59 × 56 × 55 cm

Installation

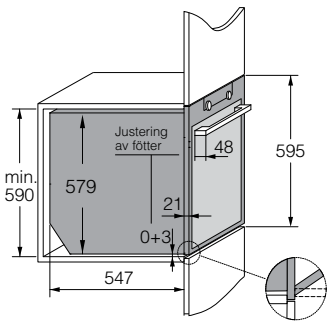

Detaljer från sidan

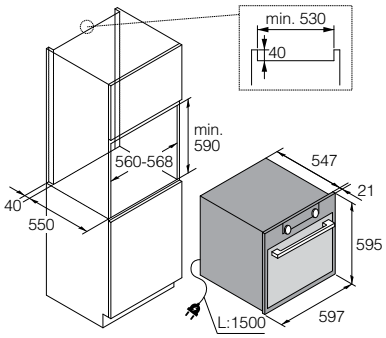

Inbyggnad i högskåp

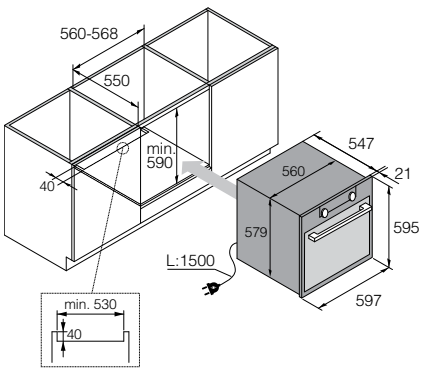

Inbyggnad under diskbänk

OP8687A1

Kök - 742130
Pyrolysugn
Graphite Black
Mått (H×B×D): 59,7 × 59,5 × 54,6 cm

OP8687B

Kök - 736350
Pyrolysugn
Black Steel
Mått (H×B×D): 59,7 × 59,5 × 54,6 cm

- Ugnsvolym: 71 l
- Energiklass: A+
- Fyra glas med dubbla värmeavledare
- Ugnsskenor: 1 x skenor, Fullt utdragbara teleskopsskenor 2 nivåer med stoppfunktion

Konstruktion och prestanda

- Max. ugnstemperatur: 300 °C
- Stektermometer

Användning och flexibilitet

- Ugnsbelysning: Båda sidor
- OpenView
- Fullt utdragbara skenor
- Ugnsskenor
- Fullt utdragbara teleskopskenor på två nivåer med stoppfunktion
- Antal plåtar och galler: 5
- 2 bakplåtar
- 1 djup bakplåt
- 1 bakgaller
- 1 bakgaller i glas

Interaktion och kontroll

- Ergonomiska vred
- TFT display

Program

- Undervärme
- Övervärme
- Över- och undervärme
- Grill
- Grill och övervärme
- Grill med varmluft
- Varmluft
- EKO varmluft
- Undervärme och varmluft
- Varmluft och undervärme
- Upptining
- Tallriksuppvärming
- Håll varm
- Snabbuppvärmning
- Matlagning i flera nivåer
- Automatisk stekning
- 5-vägs varmluftintagssystem
- Stage Cooking

Design och integration

- Dörrmaterial: Rostfritt stål och glas
- Behandling som förhindrar fingeravtryck

Säkerhet och skötsel

- Kylfläkt
- Soft Close™
- Avtagbar plan glasyta på innerdörren
- Pyrolysrengöring
- Pyroskyddade skenor

Teknisk data

- Energiförbrukning (traditionell): 1 kWh
- Energiförbrukning (varmluft): 0,69 kWh
- Anslutningseffekt: 3400 W
- Spänning: 220-240 V
- Nominell ström: 16 amp
- Frekvens: 50-60 Hz
- Dimensioner nisch (HxBxD): 59 × 56 × 55 cm

Installation

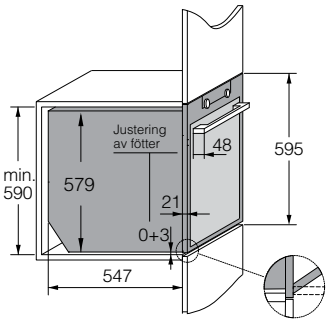

Detaljer från sidan

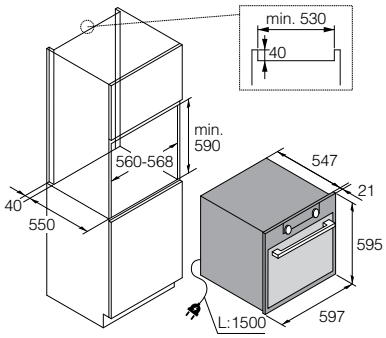

Inbyggnad i högskåp

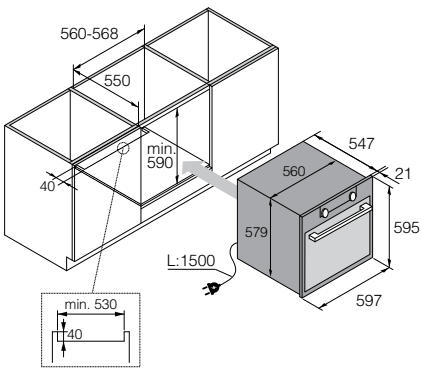

Inbyggnad under diskbänk

OP8664A1

742136
Pyrolysugn
Graphite Black
Mått (H×B×D): 59,7 × 59,5 × 54,6 cm

OP8664S

729855
Pyrolysugn
Stainless Steel
Mått (H×B×D): 59,7 × 59,5 × 54,6 cm

OP8664B

737316
Pyrolysugn
Black Steel
Mått (H×B×D): 59,7 × 59,5 × 54,6 cm

- Ugnsvolym: 71 l
- Energiklass: A+
- Fyra glas med dubbla värmeavledare
- Ugnsskenor: 1 x skenor, Fullt utdragbara teleskopskenor - 1 nivå

Konstruktion och prestanda

- Max. ugnstemperatur: 300 °C
- Stektermometer

Användning och flexibilitet

- Ugnsbelysning: Båda sidor
- Nettovolym (gammal energietikett): 71 l
- OpenView
- Fullt utdragbara skenor
- Ugnsskenor
- Teleskopskenor - 1 nivå
- Antal plåtar och galler: 4
- 2 bakplåtar
- 1 djup bakplåt
- 1 bakgaller

Interaktion och kontroll

- Ergonomiska vred
- Liten TFT-display

Program

- Undervärme // Övervärme
- Över- och undervärme // Grill
- Grill och övervärme // Grill med varmluft
- Varmluft // EKO varmluft
- Varmluft och undervärme
- Upptining // Tallriksuppvärming
- Håll varm // Snabbuppvärmning
- Auto stekning
- 5-vägs varmluftintagssystem

Design och integration

- Dörrmaterial: Rostfritt stål och glas
- Behandling som förhindrar fingeravtryck

Säkerhet och skötsel

- Kylfläkt
- Soft Close™
- Avtagbar plan glasyta på innerdörren
- Pyrolysrengöring
- Pyroskyddade skenor

Teknisk data

- Energiförbrukning (traditionell): 1 kWh
- Energiförbrukning (varmluft): 0,69 kWh
- Anslutningseffekt: 3400 W
- Spänning: 220-240 V
- Frekvens: 50-60 Hz
- Dimensioner nisch (HxBxD): 59 × 56 × 55 cm

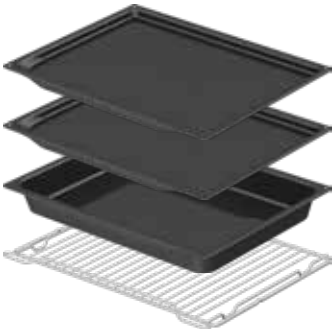

Installation

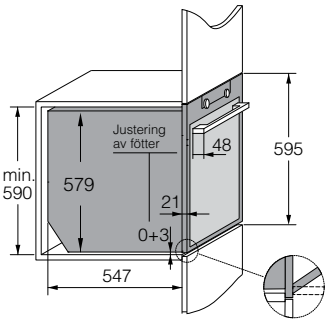

Detaljer från sidan

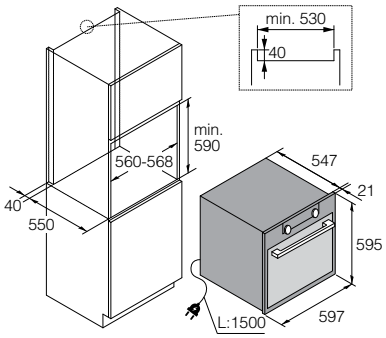

Inbyggnad i högskåp

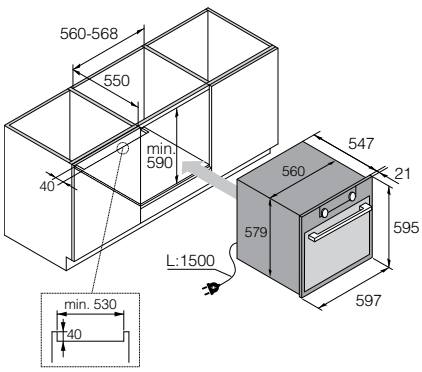

Inbyggnad under diskbänk

OP8637A1

Kök - 742521
Pyrolysugn
Graphite Black
Mått (H×B×D): 59,7 × 59,5 × 54,6 cm

- Ugnsvolym: 71 l
- Energiklass: A+
- Fyrdubbel glaslucka med dubbel värmeavledare
- Ugnsskenor: 1 x skenor, Fullt utdragbara teleskopskenor på 1 nivå

Konstruktion och prestanda

- Max. ugnstemperatur: 300 °C
- Stektermometer

Användning och flexibilitet

- Ugnsbelysning: Båda sidor
- OpenView
- Fullt utdragbara skenor
- Ugnsskenor
- Fullt utdragbara teleskopskenor på 1 nivå
- 1 ugnsgaller
- 1 djup bakplåt
- 2 emaljerade bakplåtar

Interaktion och kontroll

- Ergonomiska vred
- ICON LED+

Program

- Över- och undervärme
- Grill
- Grill och övervärme
- Grill med varmluft
- Varmluft
- Undervärme och varmluft
- Varmluft och undervärme
- Upptining
- Tallriksuppvärming
- Snabbuppvärmning

Design och integration

- Dörrmaterial: Rostfritt stål och glas
- Behandling som förhindrar fingeravtryck

Säkerhet och skötsel

- DC+ - Dynamic Cooling +
- Soft Close™
- Flat, avtagbart innerglas i ugnsluckan
- Pyrolysrengöring
- Pyroskyddade sidoställ och plattor

Teknisk data

- Energiförbrukning (traditionell): 1 kWh
- Energiförbrukning (varmluft): 0,69 kWh
- Anslutningseffekt: 3400 W
- Spänning: 220-240 V
- Frekvens: 50-60 Hz
- Dimensioner nisch (HxBxD): 59 × 56 × 55 cm

Installation

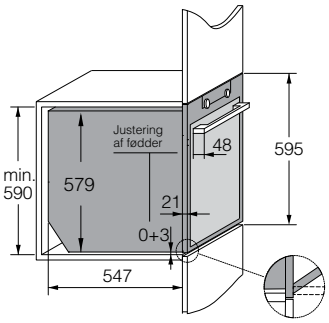

Detaljer från sidan

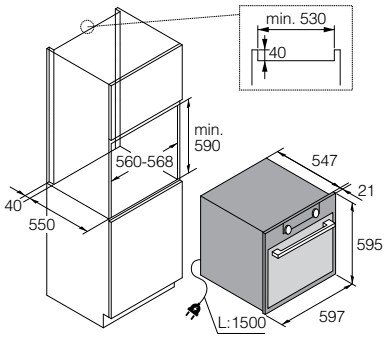

Inbyggnad i högskåp

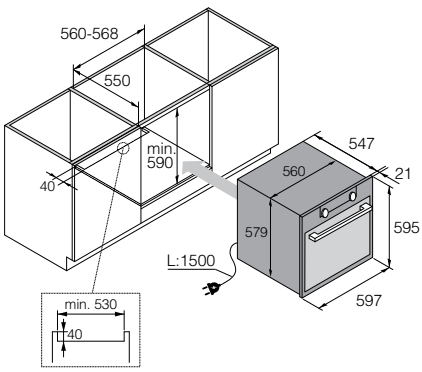

Inbyggnad under diskbänk

OCM8487A1

Kök - 742133
Kombimikrovågsugn
Graphite Black
Mått (H×B×D): 45,5 × 59,5 × 54,6 cm

OCM8487B

Kök - 736345
Kombimikrovågsugn
Black Steel
Mått (H×B×D): 45,5 × 59,5 × 54,6 cm

- Ugnsvolym: 50 l
- 3 lager glas med reflekterande skikt
- Ugnsskenor: 1 x guides

Konstruktion och prestanda

- Max. ugnstemperatur: 250 °C
- Jämn fördelning av mikrovågor utan den roterande tallriken
- Mikroeffekt: 1000 W

Användning och flexibilitet

- Ugnsbelysning: Båda sidor
- OpenView
- Ugnsskenor
- Antal plåtar och galler: 3
- 1 bakplåt
- 1 djup bakplåt
- 1 bakgaller

Interaktion och kontroll

- Ergonomiska vred
- TFT display

Program

- Undervärme
- Övervärme
- Över- och undervärme
- Grill
- Grill och övervärme
- Grill med varmluft
- Varmluft
- EKO varmluft
- Undervärme och varmluft
- Tallriksuppvärming
- Håll varm
- Snabbuppvärmning
- Matlagning på flera nivåer
- Automatisk rostning
- Mikrovågor och grill
- Mikrovågor och varmluft
- Mikrovågor
- 5-vägs varmluftsintagssytem
- Stage Cooking

Design och integration

- Dörrmaterial: Glasdörr
- Behandling som förhindrar fingeravtryck

Säkerhet och skötsel

- Kylfläkt
- SoftOpen mjukstängande gångjärn
- Avtagbar plan glasyta på innerdörren

Teknisk data

- Anslutningseffekt: 3000 W
- Spänning: 220-240 V
- Frekvens: 50-60 Hz
- Dimensioner nisch (HxBxD): 45 × 56 × 55 cm

Installation

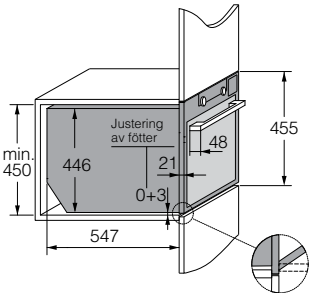

Detaljer från sidan

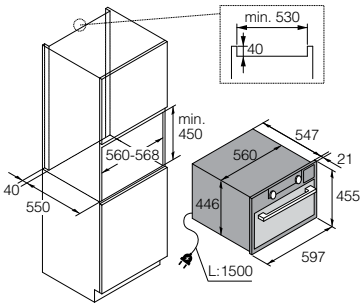

Inbyggnad i högskåp

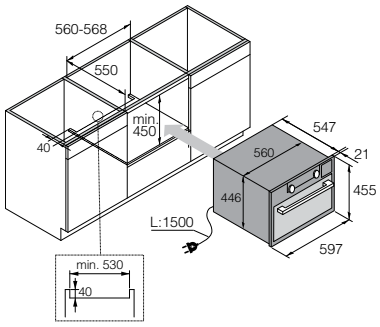

Inbyggnad under diskbänk

OCM8464A1

742137
Kombimikrovågsugn
Graphite Black
Mått (H×B×D): 45,5 × 59,5 × 54,6 cm

OCM8464S

729865
Kombimikrovågsugn
Stainless Steel
Mått (H×B×D): 45,5 × 59,5 × 54,6 cm

OCM8464B

737317
Kombimikrovågsugn
Black Steel
Mått (H×B×D): 45,5 × 59,5 × 54,6 cm

- Ugnsvolym: 50 l
- 3 lager glas med reflekterande skikt
- Ugnsskenor: 1 x guides

Konstruktion och prestanda

- Max. ugnstemperatur: 250 °C
- Jämn fördelning av mikrovågor utan den roterande tallriken
- Mikroeffekt: 1000 W

Användning och flexibilitet

- Ugnsbelysning: Båda sidor
- OpenView
- Ugnsskenor
- Antal plåtar och galler: 3
- 1 bakplåt
- 1 djup bakplåt
- 1 bakgaller

Interaktion och kontroll

- Ergonomiska vred
- Liten TFT-display

Program

- Undervärme
- Övervärme
- Över- och undervärme
- Grill
- Grill och övervärme
- Grill med varmluft
- Varmluft
- EKO varmluft
- Varmluft och undervärme
- Tallriksuppvärming
- Håll varm
- Snabbuppvärmning
- Automatisk stekning
- Mikrovågor och grill
- Mikrovågor och varmluft
- Mikrovågor

Design och integration

- Dörrmaterial: Glasdörr

Säkerhet och skötsel

- Kylfläkt
- SoftOpen mjukstängande gångjärn
- Avtagbar plan glasyta på innerdörren

Teknisk data

- Anslutningseffekt: 3000 W
- Spänning: 220-240 V
- Frekvens: 50-60 Hz
- Dimensioner nisch (HxBxD): 45 × 56 × 55 cm

Installation

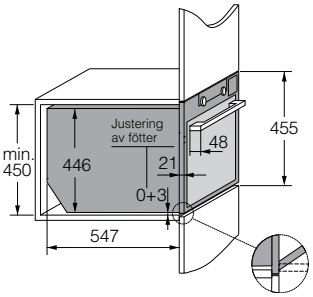

Detaljer från sidan

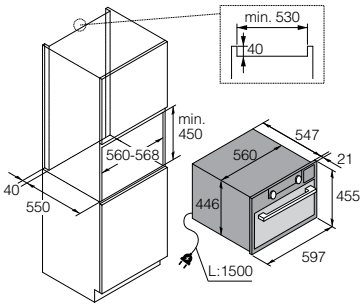

Inbyggnad i högskåp

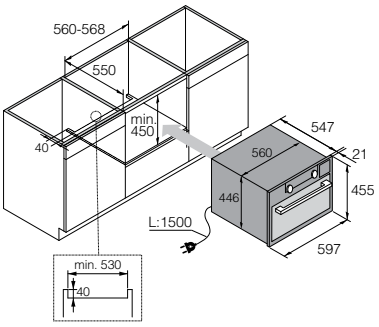

Inbyggnad under diskbänk

5-I-1 KOMBIUGN

Världens flexiblaste inbyggda kombiugn

Den unika 5-i-1-kombiugnen löser en hel del problem samtidigt som den skapar mervärde till din matlagning. Fem olika uppvärmningsmetoder – full ånga, mikrovågor, värme, kombinationsugn/mikrovågor och kombinationsugn/ånga – i en och samma ugn ger plats i ditt kök för andra hushållsapparater. Varför inte kombinera den med Elements-kaffemaskinen? Eller utöka matlagningsmöjligheterna ännu mer genom att välja till någon av våra konvektions- eller Pyrolytic Self Clean™-ugnar.

5 in1

1. Ånga och Sous Vide

Varsam tillagning av grönsaker, fisk och kött. Använd full ångfunktion när du vill tillaga färsk fisk, grönsaker och potatis på samma gång utan risk för övertillagning.

2. Mikrovågor

Spara tid när du värmer upp mat eller vätskor och använd denna funktion även för upptining. Idealisk för smältning av choklad och andra ändamål.

3. Ugn

Olika funktioner för bakning och matlagning med kombinationer av över-/undervärme, varmluft och grill. Perfekt för bakverk och kakor.

4. Mikrovågor / Ugn

Rätten tillagas med en kombination av mikrovågor och varmluft. Detta ger en kortare tillagningstid, samtidigt som rätten får en fin, brun och krispig yta.

5. Ånga och Varmluft

Genom att kombinera varmluft och ånga får du mer smak och en tilltalande konsistens för till exempel bröd, som blir mjuk inuti och krispig utanpå.

OCSM8478G

Kök - 731915
5-i-1 kombiugn
Pearl Black
Mått (HxBxD) 45,5 × 59,5 × 54,6 cm

OCSM8478GG

Kök - 741110
5-i-1 kombiugn
Pearl Grey
Mått (HxBxD) 45,5 × 59,5 × 54,6 cm

5 in1

- Ugnsvolym: 50 l
- 3 lager glas med reflekterande skikt
- Ugnsskenor: 1 x guides

Konstruktion och prestanda

- Max. ugnstemperatur: 230 °C
- 360° fördelning av ångan
- Jämn fördelning av mikrovågor utan den roterande tallriken
- Mikroeffekt: 1000 W

Användning och flexibilitet

- Ugnsbelysning: Båda sidor
- Vattenbehållare: 1,3 l
- Antal baknivåer: 4
- OpenView
- Ugnsskenor
- Antal plåtar och galler: 8
- 1 perforerad ångplåt - 1/3 bredd
- 1 perforerad ångplåt - 1/2 bredd
- 1 perforerad ångplåt
- 2 ångplåtar utan perforering
- 1 bakplåt
- 1 bakgaller
- 1 bakplåt av glas

Interaktion och kontroll

- TFT-färgdisplay med touch

Program

- Undervärme // Övervärme
- Över- och undervärme // Grill
- Grill och övervärme // Grill med varmluft
- Varmluft // EKO varmluft
- Varmluft och undervärme
- Full ånga // Medel ånga // Låg ånga
- Jäsning // Sous Vide program // Upptining
- Tallriksuppvärming // Håll varm
- Snabbuppvärmning // Matlagning i nivåer
- Automatisk stekning // Mikrovågor och grill
- Mikrovågor och varmluft // Mikrovågor
- Pure Steam System
- 5-vägs varmluft- och ångintagssystem
- Stage Cooking

Design och integration

- Dörrmaterial: Glasdörr

Säkerhet och skötsel

- Kylfläkt
- SoftOpen and GentleClose
- Barnlås
- Barnsäkring
- Avtagbar plan glasyta på innerdörren
- AquaClean
- Sous Vide program
- Avkalkning

Teknisk data

- Anslutningseffekt: 3000 W
- Spänning: 220-240 V
- Nominell ström: 16 amp
- Frekvens: 50 Hz
- Dimensioner nisch (HxBxD): 45 × 56 × 55 cm

Installation

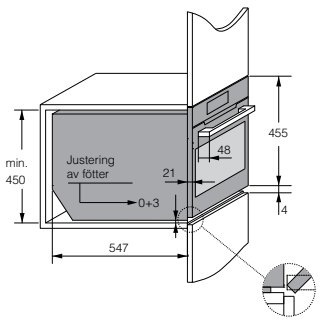

Detaljer från sidan

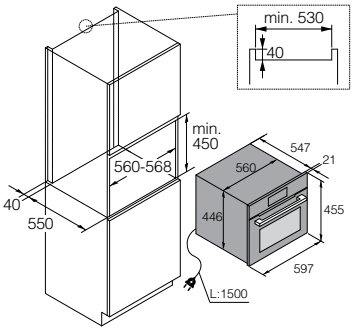

Inbyggnad i högskåp

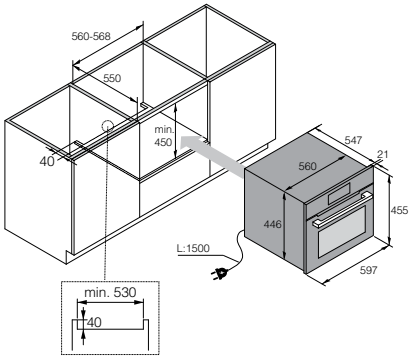

Inbyggnad under diskbänk

OCSM8487A1

Kök - 742131
5-i-1 kombiugn
Graphite Black
Mått (HxBxD) 45,5 × 59,7 × 54,7 cm

OCSM8487B

Kök - 734515
5-i-1 kombiugn
Black Steel
Mått (HxBxD) 45,5 × 59,5 × 54,6 cm

5 in1

- Ugnsvolym: 50 l
- 3 lager glas med reflekterande skikt
- Ugnsskenor: 1 x guides

Konstruktion och prestanda

- Max. ugnstemperatur: 230 °C
- 360° fördelning av ångan
- Jämn fördelning av mikrovågor utan den roterande tallriken
- Mikroeffekt: 1000 W

Användning och flexibilitet

- Ugnsbelysning: Båda sidor
- Vattenbehållare: 1,3 l
- OpenView
- Ugnsskenor
- Antal plåtar och galler: 5
- 1 perforeret dampfad
- 1 dampfad uden perforering
- 1 bageplade
- 1 bagerist
- 1 glas bageplade

Interaktion och kontroll

- Ergonomiska vred
- TFT display

Program

- Undervärme // Övervärme
- Över- och undervärme
- Grill // Grill och övervärme
- Grill med varmluft // Varmluft
- EKO varmluft // Undervärme och varmluft
- Full ånga // Medel ånga // Låg ånga // Jäsning
- Sous Vide program // Upptining
- Tallriksuppvärming // Håll varm
- Snabbuppvärmning // Matlagning på flera nivåer
- Automatisk stekning // Mikrovågor och grill
- Mikrovågor och varmluft // Mikrovågor

Design och integration

- Dörrmaterial: Glasdörr

Säkerhet och skötsel

- Kylfläkt
- SoftOpen and GentleClose
- Avtagbar plan glasyta på innerdörren
- AquaClean
- Sous Vide program
- Avkalkning

Teknisk data

- Anslutningseffekt: 3000 W
- Spänning: 220-240 V
- Nominell ström: 16 amp
- Frekvens: 50 Hz
- Dimensioner nisch (HxBxD): 45 × 56 × 55 cm

Installation

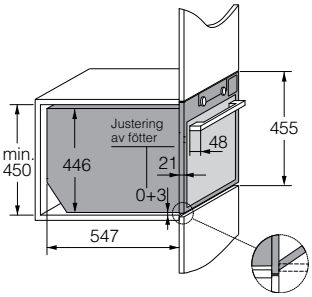

Detaljer från sidan

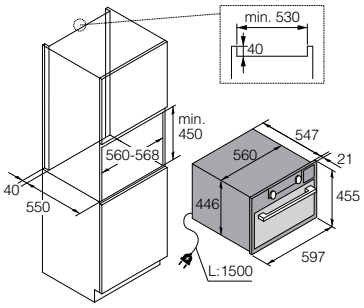

Inbyggnad i högskåp

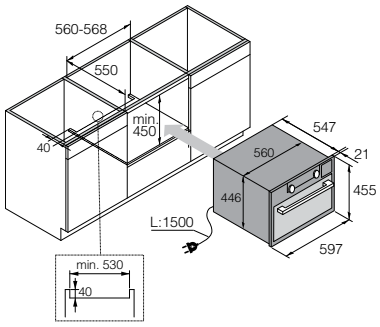

Inbyggnad under diskbänk

100°
0:21
ASKO

Lådor

Utforska fler matlagningsmöjligheter med ASKO:s utbud av lådor. Vår kollektion innehåller olika lådor för olika ändamål. Vakuumlådan är ett utmärkt komplement till kombiångaren och används för att vakuumförsegla mat för Sous Vide-tillagning i ugnen. Våra värmelådor kan användas för att värma tallrikar och koppar, hålla maten varm eller för en enhetlig tillagning i slow cooker.

reddot design award
winner 2015

ODW8128G

Kök - 741865
Värmelåda / Pearl Black
Mått (H×B×D): 14 × 59,7 x 55 cm

ODW8128GG

Kök - 740607
Värmelåda / Pearl Grey
Mått (H×B×D): 14 × 59,7 x 55 cm

Användning och flexibilitet

- Öppningsmetod: Push-to-open
- Temperaturinställning
- Temperaturintervall: 30 – 80 °C
- Lämplig för uppvärmning av koppar, glas och tallrikar
- Lämplig för att hålla maten varm
- Lämplig för slow cooking

Interaktion och kontroll

- Kontrolltyp: touch-kontroll
- Belysta knappar

Funktioner, program och lägen

- Upptining
- Uppvärmning av porslin

Design och integration

- Lämplig för integration med ugn
- Möjligt att installera ugn ovanpå

Säkerhet och skötsel

- Enkel rengöring av glasytan inne i värmelådan

Teknisk data

- Anslutningseffekt: 810 W
- Spänning: 220-240 V
- Nominell ström: 10 amp
- Frekvens: 50-60 Hz
- Nisch dimensioner min-max (HxBxD): 14 × 56-56,8 × 55 cm

ODV8128G

Kök - 563504
Vakuumlåda / Pearl Black
Mått (H×B×D): 14 × 59,7 x 55 cm

ODV8128GG

Kök - 740603
Vakuumlåda / Pearl Grey
Mått (H×B×D): 14 × 59,7 x 55 cm

Användning och flexibilitet

- Öppningsmetod: Push-to-open
- Maximal storlek för vakuumpåse: 250X350
- Vakuumpumpens effekt: 4 m³/h
- Tre vakuumnivåer
- Tre förseglingsnivåer
- Slang för extern vakuumpackning
- Vakuumförseglingsteknik som passar till Sous Vide-tillagning

Interaktion och kontroll

- Kontrolltyp: touch-kontroll
- Belysta knappar

Design och integration

- Lämplig för integration med ugn
- Möjligt att installera ugn ovanpå

Säkerhet och skötsel

- Rostfritt - lätt att rengöra

Teknisk data

- Anslutningseffekt: 320 W
- Spänning: 220-240 V
- Frekvens: 50 Hz
- Nisch dimensioner min-max (HxBxD): 14 × 56-56,8 × 55 cm

Installation

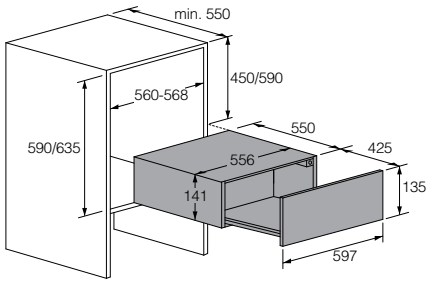

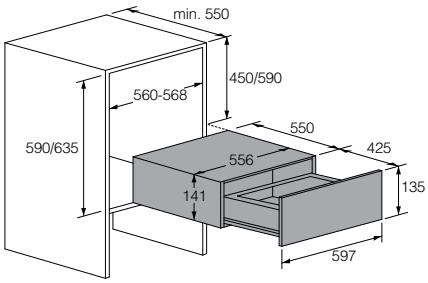

Mått

ODW61AS0

743386
Värmelåda / Graphite Black
Mått (H×B×D): 14 × 59,7 x 55 cm

ODW61SS0

743388
Värmelåda / Stainless Steel
Mått (H×B×D): 14 × 59,7 x 55 cm

ODW61BS0

743387
Värmelåda / Black Steel
Mått (H×B×D): 14 × 59,7 x 55 cm

Användning och flexibilitet

- Öppningsmetod: Push-to-open
- Temperaturinställning
- Temperaturintervall: 30 – 80 °C
- Lämplig för uppvärmning av koppar, glas och tallrikar
- Lämplig för att hålla maten varm
- Lämplig för slow cooking

Interaktion och kontroll

- Kontrolltyp: touch-kontroll
- Belysta knappar

Funktioner, program och lägen

- Uppvärmning av koppar

Design och integration

- Lämplig för integration med ugn
- Möjligt att installera ugn ovanpå

Säkerhet och skötsel

- Enkel rengöring av glasytan inne i värmelådan

Teknisk data

- Anslutningseffekt: 810 W
- Spänning: 220-240 V
- Frekvens: 50-60 Hz
- Nisch dimensioner min-max (HxBxD): 14 × 56-56,8 × 54,5 cm

ODV8127A

563506
Vakuumlåda / Graphite Black
Mått (H×B×D): 14 × 59,7 x 55 cm

ODV8127S

563505
Vakuumlåda / Stainless Steel
Mått (H×B×D): 14 × 59,7 x 55 cm

ODV8127B

731156
Värmelåda / Black Steel
Mått (H×B×D): 14 × 59,7 x 55 cm

Användning och flexibilitet

- Öppningsmetod: Push-to-open
- Maximal storlek för vakuumpåse: 250-350
- Vakuumpumpens effekt: 4 m^3/h
- Tre vakuumnivåer
- Tre förseglingsnivåer
- Slang för extern vakuumpackning
- Vakuumförseglingsteknik som passar till Sous Vide-tillagning

Interaktion och kontroll

- Kontrolltyp: touch-kontroll
- Belysta knappar

Design och integration

- Lämplig för integration med ugn
- Möjligt att installera ugn ovanpå

Säkerhet och skötsel

- Behållare av rostfritt stål - lätt att rengöra

Teknisk data

- Anslutningseffekt: 320 W
- Spänning: 220-240 V
- Frekvens: 50 Hz
- Nisch dimensioner (HxBxD): 14 × 56 × 55 cm

Installation

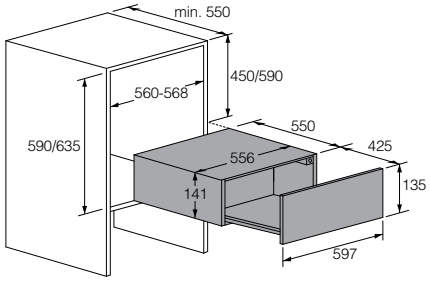

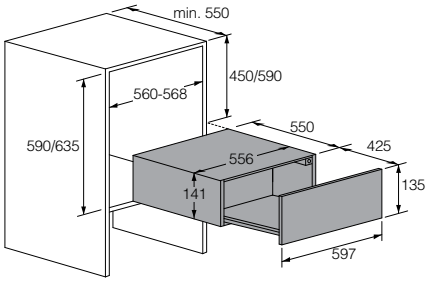

Mått

WASKO

Kaffemaskiner

Med en kaffemaskin från ASKO kan du på ett smart sätt utforska nya kaffetyper eller bara njuta av samma perfekta kaffe varje dag. Och det bästa är att du inte behöver veta någonting om hur man gör kaffe – bara vad du är sugen på.

CM8478G

Kök - 736551
Inbyggd kaffemaskin
Pearl Black
Mått (H×B×D): 45,6 × 59,7 × 47 cm

CM8478GG

Kök - 740608
Inbyggd kaffemaskin
Pearl Grey
Mått (H×B×D): 45,6 × 59,7 × 47 cm

Konstruktion och prestanda

- Mjölkbehållarens kapacitet: 500 ml
- 2 värmeelement
- Avtagbar vattenbehållare: 1 l
- Invändig behållare för malt kaffe
- Termisk mjölkbehållare
- Kapacitet vattenbehållare: 2,4 l
- Utlopp för varmvatten
- Pumptryck: 15 bar
- Ångtryck: 15 mbar
- Pumpar: 1
- Pumpeffekt: 50 W
- Uppvärmningseffekt: 1200 W
- Uppvärmning med ånga: 999 W
- Bryggningstid: 2 min

Användning och flexibilitet

- Ställbar kaffekvarn
- Justerbart kaffemunstycke
- Förvaring
- Mjölkskummare
- Förmalningssystem
- Uppvärmning av vatten
- Antal koppar åt gången: 1
- Reglering av kaffe, ånga och vattentemperatur
- Antal temperaturinställningar: 4
- Tefunktion
- Belysning: LED
- Belysning: 4

Interaktion och kontroll

- Touch-kontroll
- LCD färgdisplay: touch-display
- Språk: CS, DA, DE, EN, ES, FI, FR, HR, IT, KK, NL, NO, PT, RU, SK, SL, SR, SV, ZH, ZH-CH
- Statusindikator: LCD färgdisplay
- Timerfunktion

Funktioner, program och lägen

- Automatisk cappuccino funktion
- Funktion för varm mjölk
- Kaffeportioner: Stor kopp
- Individuell programmering

Säkerhet och skötsel

- Rengöring
- Avkalkningsprogram
- Mjölkbehållare
- Avkalkningsmedel
- Löstagbar ångenhet
- Automatisk avstängning

Teknisk data

- Vattenbehållare
- Anslutningseffekt: 1350 W
- Spänning: 220-240 V
- Frekvens: 50-60 Hz
- Dimensioner nisch (HxBxD): 45 × 56 × 46,5 cm

Installation

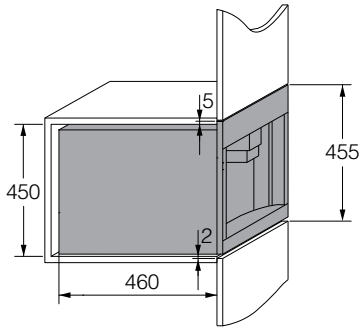

Detaljer från sidan

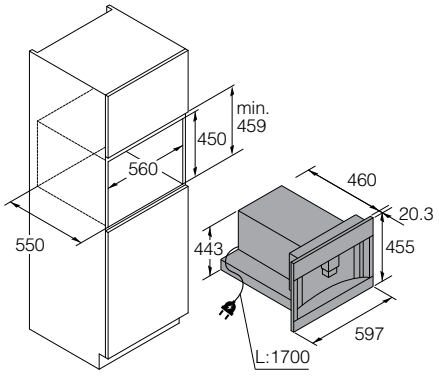

Installation och mått

CM8477A

736552
Inbyggd kaffemaskin
Graphite Black
Mått (H×B×D): 45,6 × 59,7 × 47 cm

CM8477S

736260
Inbyggd kaffemaskin
Stainless Steel
Mått (H×B×D): 45,6 × 59,7 × 47 cm

CM8477B

736270
Inbyggd kaffemaskin
Black Steel
Mått (H×B×D): 45,6 × 59,7 × 47 cm

Konstruktion och prestanda

- Mjölkbehållarens kapacitet: 500 ml
- 2 värmeelement
- Avtagbar vattenbehållare: 1 l
- Invändig behållare för malt kaffe
- Termisk mjölkbehållare
- Kapacitet vattenbehållare: 2,4 l
- Utlopp för varmvatten
- Pumptryck: 15 bar
- Ångtryck: 15 mbar
- Pumpar: 1
- Pumpeffekt: 50 W
- Uppvärmningseffekt: 1200 W
- Uppvärmning med ånga: 999 W
- Bryggningstid: 2 min

Användning och flexibilitet

- Ställbar kaffekvarn // Justerbart kaffemunstycke
- Förvaring // Mjölkskummare
- Förmalningssystem // Uppvärmning av vatten
- Antal koppar åt gången: 1
- Reglering av kaffe, ånga och vattentemperatur
- Antal temperaturinställningar: 4
- Tefunktion // Belysning: LED // Belysning: 4

Interaktion och kontroll

- Touch-kontroll
- LCD färgdisplay: touch-display
- Språk: CS, DA, DE, EN, ES, FI, FR, HR, IT, KK, NL, NO, PT, RU, SK, SL, SR, SV, ZH, ZH-CH
- Statusindikator: LCD färgdisplay
- Indikator: rengöring, tom behållare, avkalkning, droppbricka, tom vattenbehållare
- Timerfunktion

Funktioner, program och lägen

- Automatisk cappuccino funktion
- Funktion för varm mjölk
- Kaffeportioner: Stor kopp
- Individuell programmering

Design och integration

- Installation: integrerad
- Installationsritning
- Justerbar höjd

Säkerhet och skötsel

- Rengöring
- Avkalkningsprogram
- Mjölkbehållare
- Avkalkningsmedel
- Löstagbar ångenhet
- Automatisk avstängning

Teknisk data

- Vattenbehållare
- Anslutningseffekt: 1350 W
- Spänning: 220-240 V
- Frekvens: 50-60 Hz
- Dimensioner nisch (HxBx: 45 × 56 × 46,5 cm

Installation

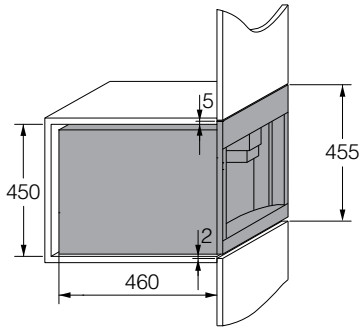

Detaljer från sidan

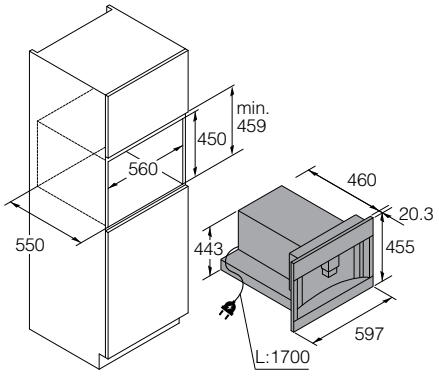

Installation och mått

Hällar

Hällen är den mest aktiva enheten i köket. Från frukost tidigt på morgonen till snacks sent på kvällen - hällen används ständigt, så du vill ha en design som tillgodoser dina behov och din livsstil. ASKOs sortiment av hällar ger frihet och flexibilitet i köket. De är snabba, effektiva och lätta att rengöra och ger dig den kontroll du behöver för att snabbt laga goda måltider. Och alla våra hällar är utformade för att integreras sömlöst med vårt kompletta sortiment av vitvaror.

HID956MC

Kök - 737822
Induktionshäll
Mattsvart glas med borstad yta och svarta stålkanter
Bredd: 90,4 cm

Standard tillbehör:

Celsius°Cooking™ termometer
S. 58

- Färg: Mattsvart
- Mått (H×B×D): 4,7 × 90,4 × 52,2 cm

Konstruktion och prestanda

- Induktionshäll material: Glaskeramisk
- Antal kokplattor: 6
- PowerBoost
- 6 induktionszoner
- Vänster fram: 19×22 cm, 2,3/3,7 kW
- Mitt fram: 19×22 cm, 2,3/3,7 kW
- Höger fram: 19×22 cm, 2,3/3,7 kW
- Vänster bak: 19×22 cm, 2,3/3,7 kW
- Mitt bak: 19×22 cm, 2,3/3,7 kW
- Höger bak: 19×22 cm, 2,3/3,7 kW

Användning och flexibilitet

- Automatisk avkänning av kokkärl
- ConnectLife

Interaktion och kontroll

- Wi-Fi: Integrerat
- Easy Dial 2.0

Funktioner, program och lägen

- Celsius°Cooking™
- Induktionsfunktioner: Stekning, Auto heat, BridgeInduction, Grillning, Kokning, Sjudning, Flyttning

Design och integration

- Dekorationslist i svart stål
- Toppmontering

Säkerhet och skötsel

- Restvärmeindikator

Tillbehör

- Installationsset

Teknisk data

- Anslutningseffekt: 11040 W
- Spänning: 220-240 V
- Frekvens: 50-60 Hz
- Dimensioner nisch (HxBxD): 4,3 × 86 × 49 cm

Installation

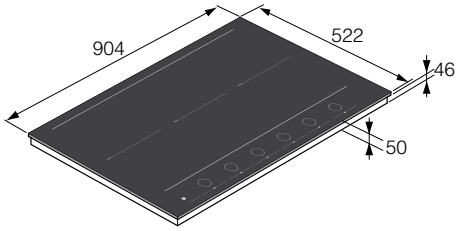

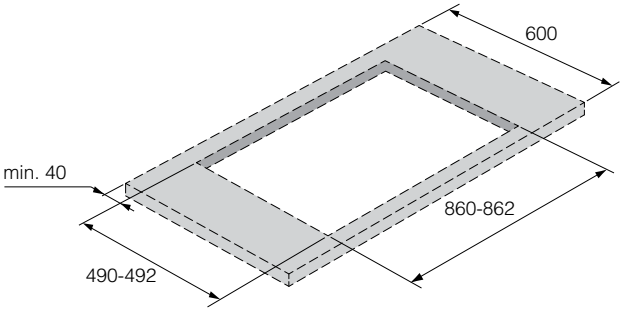

HID956MFC

Kök - 737823
Induktionshäll
Mattsvart glas med borstad yta för planlimning
Bredd: 90 cm

Standard tillbehör:

Celsius°Cooking™ termometer
S. 58

- Färg: Mattsvart
- Mått (H×B×D): 4,7 × 90 × 51 cm

Konstruktion och prestanda

- Induktionshäll material: Glaskeramisk
- Antal kokplattor: 6
- PowerBoost
- 6 induktionszoner
- Vänster fram: 19×22 cm, 2,3/3,7 kW
- Mitt fram: 19×22 cm, 2,3/3,7 kW
- Höger fram: 19×22 cm, 2,3/3,7 kW
- Vänster bak: 19×22 cm, 2,3/3,7 kW
- Mitt bak: 19×22 cm, 2,3/3,7 kW
- Höger bak: 19×22 cm, 2,3/3,7 kW

Användning och flexibilitet

- Automatisk avkänning av kokkärl
- ConnectLife

Interaktion och kontroll

- Wi-Fi: Integrerat
- Easy Dial 2.0

Funktioner, program och lägen

- Celsius°Cooking™
- Induktionsfunktioner: Stekning, Auto heat, BridgeInduction, Grillning, Kokning, Sjudning, Flyttning

Design och integration

- Planlimning

Säkerhet och skötsel

- Restvärmeindikator

Tillbehör

- Installationsset

Teknisk data

- Anslutningseffekt: 11040 W
- Spänning: 220-240 V
- Frekvens: 50-60 Hz
- Dimensioner nisch (HxBxD): 4,3 × 86 × 49 cm

Installation

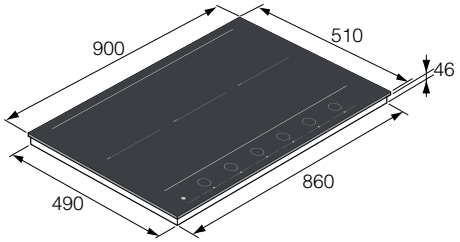

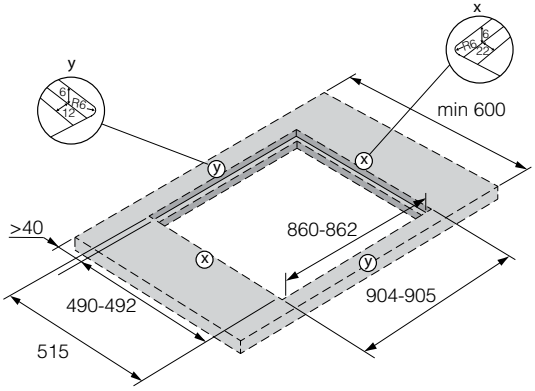

HID956GC

737824
Induktionshäll
Svart glas med aluminiumkanter
Bredd: 90,4 cm

Standard tillbehör:

Celsius°Cooking™ termometer
S. 58

- Färg: Svart
- Mått (H×B×D): 4,7 × 90,4 × 52,2 cm

Konstruktion och prestanda

- Induktionshäll material: Glaskeramisk
- Antal kokplattor: 6
- PowerBoost
- 6 induktionszoner
- Vänster fram: 19×22 cm, 2,3/3,7 kW
- Mitt fram: 19×22 cm, 2,3/3,7 kW
- Höger fram: 19×22 cm, 2,3/3,7 kW
- Vänster bak: 19×22 cm, 2,3/3,7 kW
- Mitt bak: 19×22 cm, 2,3/3,7 kW
- Höger bak: 19×22 cm, 2,3/3,7 kW

Användning och flexibilitet

- Automatisk avkänning av kokkärl
- ConnectLife

Interaktion och kontroll

- Wi-Fi: Integrerat
- Easy Dial 2.0

Funktioner, program och lägen

- Celsius°Cooking™
- Induktionsfunktioner: Stekning, Auto heat, BridgeInduction, Grillning, Kokning, Sjudning, Flyttning

Design och integration

- Hällkanter i aluminium
- Toppmontering
- Sidostycken för snygg integration

Säkerhet och skötsel

- Restvärmeindikator

Teknisk data

- Anslutningseffekt: 11040 W
- Spänning: 220-240 V
- Frekvens: 50-60 Hz
- Dimensioner nisch (HxBxD): 4,3 × 86 × 49 cm

Installation

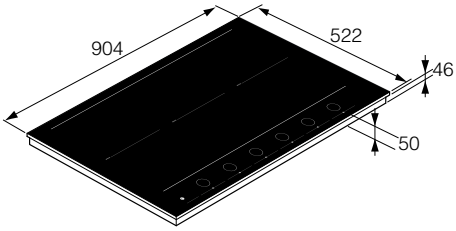

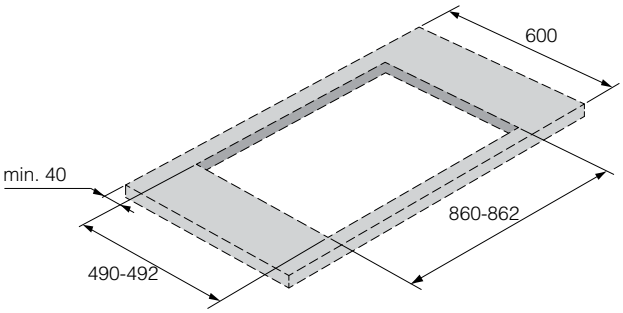

HID945MC

Kök - 737825
Induktionshäll
Mattsvart glas med borstad yta och svarta stålkanter
Bredd: 90,4 cm

Standard tillbehör:

Celsius°Cooking™ termometer
S. 58

- Färg: Mattsvart
- Mått (H×B×D): 4,7 × 90,4 × 52,2 cm

Konstruktion och prestanda

- Induktionshäll material: Glaskeramisk
- Antal kokplattor: 5
- PowerBoost
- 5 induktionszoner
- Vänster fram: 19×22 cm, 2,3/3,7 kW
- Höger fram: 19×22 cm, 2,3/3,7 kW
- Vänster bak: 19×22 cm, 2,3/3,7 kW
- Höger bak: 19×22 cm, 2,3/3,7 kW
- Mittzon: Ø 26/18 cm, 3,7/5,5 kW

Användning och flexibilitet

- Automatisk avkänning av kokkärl
- ConnectLife

Interaktion och kontroll

- Wi-Fi: Integrerat
- Easy Dial 2.0

Funktioner, program och lägen

- Celsius°Cooking™
- Induktionsfunktioner: Stekning, Auto heat, BridgeInduction, Grillning, Kokning, Sjudning, Flyttning

Design och integration

- Dekorationslist i svart stål
- Toppmontering

Säkerhet och skötsel

- Restvärmeindikator

Tillbehör

- Installationssæt

Teknisk data

- Anslutningseffekt: 11040 W
- Spänning: 220-240 V
- Frekvens: 50-60 Hz
- Dimensioner nisch (HxBxD): 4,3 × 86 × 49 cm

Installation

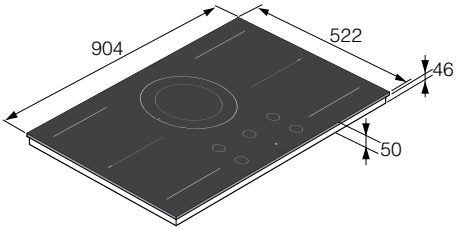

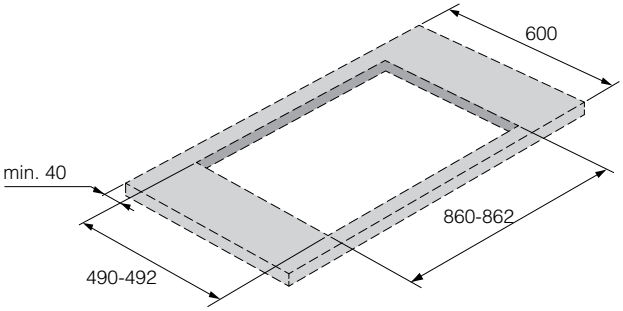

HID925MC

Kök - 737829
Induktionshäll
Mattsvart glas med borstad yta och svarta stålkanter
Bredd: 90,4 cm

Standard tillbehör:

Celsius°Cooking™ termometer
S. 58

- Färg: Mattsvart
- Mått (H×B×D): 4,7 × 90,4 × 52,2 cm

Konstruktion och prestanda

- Induktionshäll material: Glaskeramisk
- Antal kokplattor: 5
- PowerBoost
- 5 kokzoner
- Mitt fram: Ø 19×22 cm, 2,3/3,7 kW
- Höger fram: Ø 19×22 cm, 2,3/3,7 kW
- Vänster bak: Ø 26/18 cm, 3,7/5,5 kW
- Mitt bak: Ø 19×22 cm, 2,3/3,7 kW
- Höger bak: Ø 19×22 cm, 2,3/3,7 kW

Användning och flexibilitet

- Automatisk avkänning av kokkärl
- ConnectLife

Interaktion och kontroll

- Wi-Fi: Integrerad
- Easy Dial 2.0

Funktioner, program och lägen

- Celsius°Cooking™
- Induktionsfunktioner: Stekning, Auto heat, Grillning, BridgeInduction, Kokning, Sjudning, Flyttning

Design och integration

- Dekorationslist i svart stål
- Toppmontering

Säkerhet och skötsel

- Restvärmeindikator

Tillbehör

- Installationsset

Teknisk data

- Anslutningseffekt: 11040 W
- Spänning: 220-240 V
- Frekvens: 50-60 Hz
- Dimensioner nisch (HxBxD): 4,3 × 86 × 49 cm

Installation

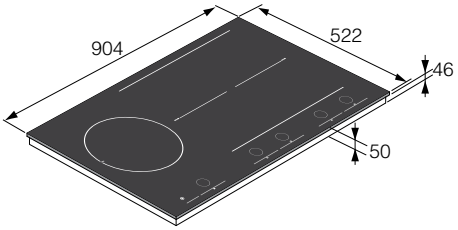

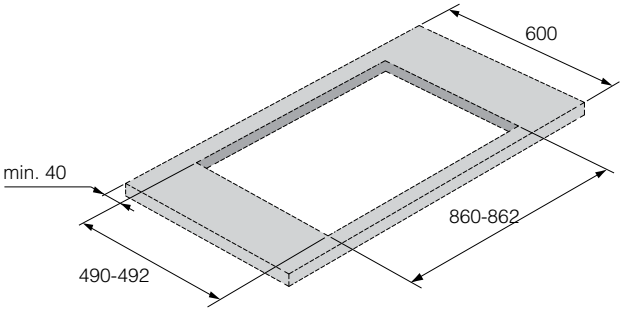

HID925MFC

Kök - 737830
Induktionshäll
Mattsvart glas med borstad yta till planlimning
Bredd: 90,4 cm

Standard tillbehör:

Celsius°Cooking™ termometer
S. 58

- Färg: Mattsvart
- Mått (H×B×D): 4,7 × 90 × 51 cm

Konstruktion och prestanda

- Induktionshäll material: Glaskeramisk
- Antal kokplattor: 5
- PowerBoost
- 5 kokzoner
- Mitt fram: Ø 19×22 cm, 2,3/3,7 kW
- Höger fram: Ø 19×22 cm, 2,3/3,7 kW
- Vänster bak: Ø 26/18 cm, 3,7/5,5 kW
- Mitt bak: Ø 19×22 cm, 2,3/3,7 kW
- Höger bak: Ø 19×22 cm, 2,3/3,7 kW

Användning och flexibilitet

- Automatisk avkänning av kokkärl
- ConnectLife

Interaktion och kontroll

- Wi-Fi: Integrerad
- Easy Dial 2.0

Funktioner, program och lägen

- Celsius°Cooking™
- Induktionsfunktioner: Stekning, Auto heat, Grillning, BridgeInduction, Kokning, Sjudning, Flyttning

Design och integration

- Planlimning

Säkerhet och skötsel

- Restvärmeindikator

Tillbehör

- Installationsset

Teknisk data

- Anslutningseffekt: 11040 W
- Spänning: 220-240 V
- Frekvens: 50-60 Hz
- Dimensioner nisch (HxBxD): 4,3 × 86 × 49 cm

Installation

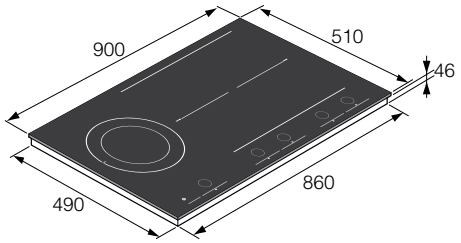

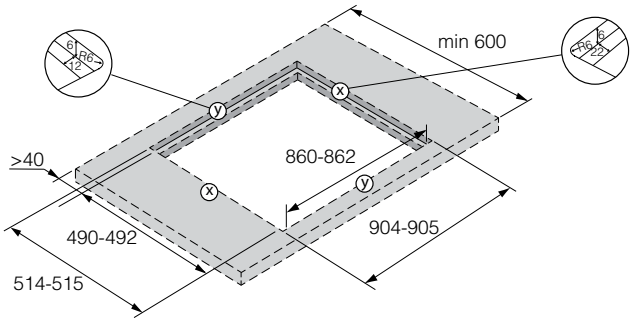

HID865MC

Kök - 737794
Induktionshäll
Mattsvart glas med borstad yta och svarta stålkanter
Bredd: 80 cm

Standard tillbehör:

Celsius°Cooking™ termometer
S. 58

- Färg: Mattsvart
- Mått (H×B×D): 4,7 × 80,4 × 52,2 cm

Konstruktion och prestanda

- Induktionshäll material: Glaskeramisk
- Antal kokplattor: 5
- PowerBoost
- 5 induktionszoner
- Mitt fram: 19×22 cm, 2,3/3,7 kW
- Höger fram: Ø 18 cm, 1,4/3 kW
- Vänster bak: Ø 21 cm, 2,3/3 kW
- Mitt bak: 19×22 cm, 2,3/3,7 kW
- Höger bak: Ø 18 cm, 1,4/3 kW

Användning och flexibilitet

- Automatisk avkänning av kokkärl
- ConnectLife

Interaktion och kontroll

- Wi-Fi: Integrerat
- Easy Dial 2.0

Funktioner, program och lägen

- Celsius°Cooking™
- Induktionsfunktioner: Stekning, Auto heat, Grillning, BridgeInduction, Kokning, Sjudning, Flyttning

Design och integration

- Dekorationslist i svart stål
- Toppmontering

Säkerhet och skötsel

- Restvärmeindikator

Tillbehör

- Installationsset

Teknisk data

- Anslutningseffekt: 7360 W
- Spänning: 220-240 V
- Frekvens: 50-60 Hz
- Dimensioner nisch (HxBxD): 4,3 × 78 × 49 cm

Installation

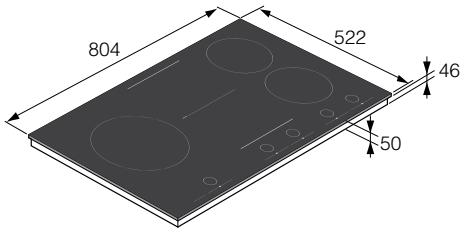

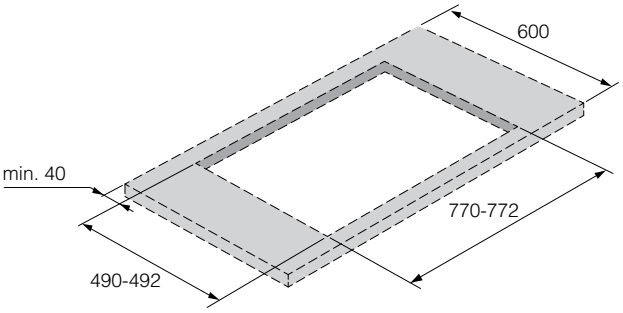

HID865MFC

Kök - 737827
Induktionshäll
Mattsvart glas med borstad yta till planlimning
Bredd: 80 cm

Standard tillbehör:

Celsius°Cooking™ termometer
S. 58

- Färg: Mattsvart
- Mått (H×B×D): 4,7 × 80 × 51 cm

Konstruktion och prestanda

- Induktionshäll material: Glaskeramisk
- Antal kokplattor: 5
- PowerBoost
- 5 induktionszoner
- Mitt fram: 19×22 cm, 2,3/3,7 kW,
- Höger fram: Ø 18 cm, 1,4/3 kW,
- Vänster bak: Ø 21 cm, 2,3/3 kW,
- Mitt bak: 19×22 cm, 2,3/3,7 kW,
- Höger bak: Ø 18 cm, 1,4/3 kW

Användning och flexibilitet

- Automatisk avkänning av kokkärl
- ConnectLife

Interaktion och kontroll

- Wi-Fi: Integrerat

Funktioner, program och lägen

- Induktionsfunktioner: Stekning, Auto heat, Grillning, BridgeInduction, Kokning, Sjudning, Flyttning

Design och integration

- Planlimning

Säkerhet och skötsel

- Restvärmeindikator

Tillbehör

- Installationsset

Teknisk data

- Anslutningseffekt: 7360 W
- Spänning: 220-240 V
- Frekvens: 50-60 Hz
- Dimensioner nisch (HxBxD): 4,3 × 78 × 49 cm

Installation

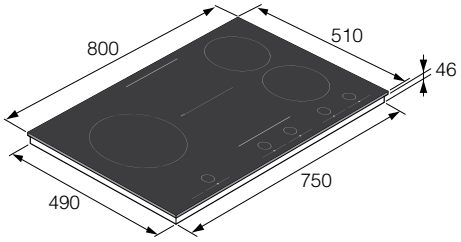

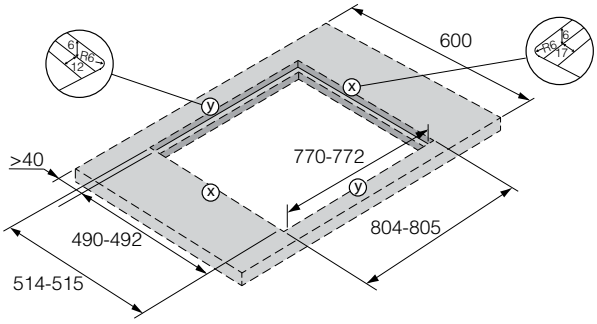

HID824GC

737826
Induktionshäll
Svart glas med aluminiumkanter
Bredd: 80,4 cm

Standard tillbehör:

Celsius°Cooking™ termometer
S. 58

- Färg: Svart
- Mått (H×B×D): 4,7 × 80,4 × 52,2 cm

Konstruktion och prestanda

- Induktionshäll material: Glaskeramisk
- Antal kokplattor: 4
- PowerBoost
- 4 induktionszoner
- Vänster fram: Ø 21 cm, 2,3/3,7 kW
- Höger fram: 19×22 cm, 2,3/3,7 kW
- Vänster bak: Ø 18 cm, 1,85/3 kW
- Höger bak: 19×22 cm, 2,3/3,7 kW

Användning och flexibilitet

- Automatisk avkänning av kokkärl
- ConnectLife

Interaktion och kontroll

- Wi-Fi: Integrerat
- Easy Dial 2.0

Funktioner, program och lägen

- Celsius°Cooking™
- Induktionsfunktioner: Wok, Stekning, Auto heat, BridgeInduction, Grillning, Kokning, Sjudning, Flyttning

Design och integration

- Dekorationslister i aluminium
- Toppmontering
- Sidostycken för snygg integration

Säkerhet och skötsel

- Restvärmeindikator

Tillbehör

- Installationsset

Teknisk data

- Anslutningseffekt: 7360 W
- Spänning: 220-240 V
- Frekvens: 50-60 Hz
- Dimensioner nisch (HxBxD): 4,3 × 78 × 49 cm

Installation

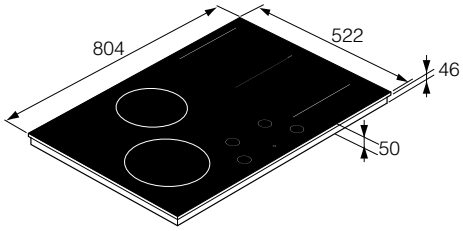

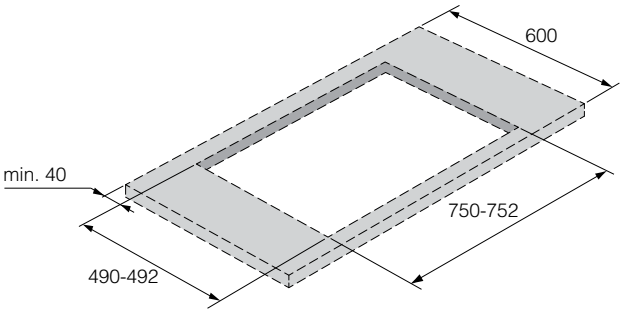

Standard tillbehör:

Celsius°Cooking™ termometer
S. 58

HID754MC

Kök - 737425
Induktionshäll
Mattsvart glas med borstad yta och svarta stålkanter
Bredd: 72,4 cm

- Färg: Mattsvart
- Mått (H×B×D): 5 × 72,4 × 52,2 cm

Konstruktion och prestanda

- Induktionshäll material: Glaskeramisk
- Antal kokplattor: 4
- PowerBoost
- 4 induktionszoner
- Vänster fram: Ø 19×22 cm, 2,3/3,7 kW
- Höger fram: Ø 19×22 cm, 2,3/3,7 kW
- Vänster bak: Ø 19×22 cm, 2,3/3,7 kW
- Höger bak: Ø 19×22 cm, 2,3/3,7 kW

Brug og fleksibilitet

- Automatisk avkänning av kokkärl
- ConnectLife

Användning och flexibilitet

- Wi-Fi: Integrerat
- Easy Dial 2.0

Funktioner, program och lägen

- Celsius°Cooking™
- Induktionsfunktioner: Wok, Stegning, Auto heat, BridgeInduction, Grilning, Kogning, Simre, Flyt

Design och integration

- Dekorationslist i svart stål
- Toppmontering

Säkerhet och skötsel

- Restvärmeindikator

Tillbehör

- Installationsset

Teknisk data

- Anslutningseffekt: 7360 W
- Spänning: 220-240 V
- Frekvens: 50-60 Hz
- Dimensioner nisch (HxBxD): 4,8 × 57 × 49 cm

Installation

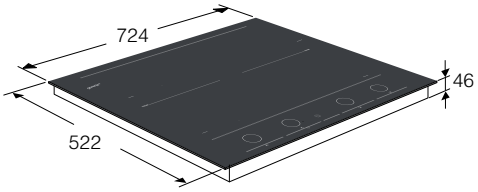

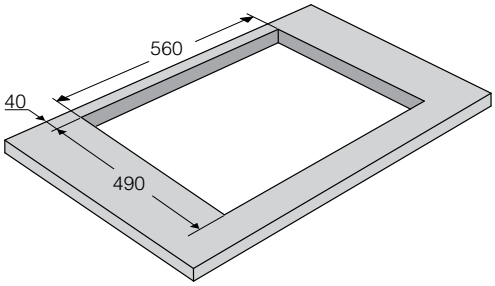

HID754MFC

Kök - 737833
Induktionshäll
Mattsvart glas med borstad yta till planlimning
Bredd: 72 cm

Standard tillbehör:

Celsius°Cooking™ termometer
S. 58

- Färg: Mattsvart
- Mått (H×B×D): 4,7 × 72 × 51 cm

Konstruktion och prestanda

- Induktionshäll material: Glaskeramisk
- Antal kokplattor: 4
- PowerBoost
- 4 induktionszoner
- Vänster fram: Ø 19×22 cm, 2,3/3,7 kW
- Höger fram: Ø 19×22 cm, 2,3/3,7 kW
- Vänster bak: Ø 19×22 cm, 2,3/3,7 kW
- Höger bak: Ø 19×22 cm, 2,3/3,7 kW

Brug og fleksibilitet

- Automatisk avkänning av kokkärl
- ConnectLife

Användning och flexibilitet

- Wi-Fi: Integrerat
- Easy Dial 2.0

Funktioner, program och lägen

- Celsius°Cooking™
- Induktionsfunktioner: Wok, Stegning, Auto heat, BridgeInduction, Grilning, Kogning, Simre, Flyt

Design och integration

- Planlimning

Säkerhet och skötsel

- Restvärmeindikator

Tillbehör

- Installationsset

Teknisk data

- Anslutningseffekt: 7360 W
- Spänning: 220-240 V
- Frekvens: 50-60 Hz
- Dimensioner nisch (HxBxD): 4,3 × 56 × 49 cm

Installation

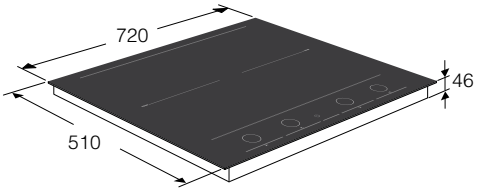

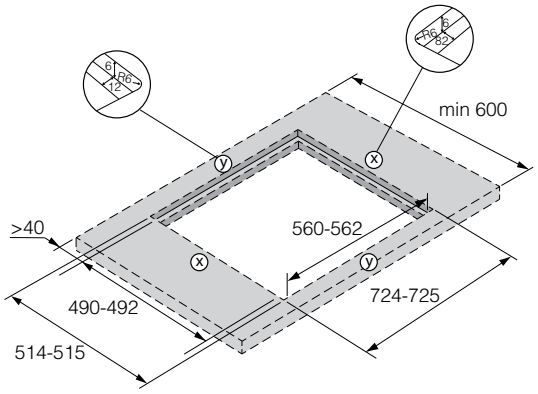

Standard tillbehör:

Celsius°Cooking™ termometer
S. 58

HID654MC

Kök - 737426
Induktionshäll
Mattsvart glas med borstad yta och svarta stålkanter
Bredd: 64 cm

- Färg: Mattsvart
- Mått (H×B×D): 5 × 64,4 × 52,2 cm

Konstruktion och prestanda

- Induktionshäll material: Glaskeramisk
- Antal kokplattor: 4
- PowerBoost
- 4 induktionszoner
- Vänster fram: 19×22 cm, 2,3/3,7 kW
- Höger fram: 19×22 cm, 2,3/3,7 kW
- Vänster bak: 19×22 cm, 2,3/3,7 kW
- Höger bak: 19×22 cm, 2,3/3,7 kW

Användning och flexibilitet

- Automatisk avkänning av kokkärl
- ConnectLife

Interaktion och kontroll

- Wi-Fi: Integrerat
- Easy Dial 2.0

Funktioner, program och lägen

- Celsius°Cooking™
- Induktionsfunktioner: Wok, Stekning, Auto heat, BridgeInduction, Grillning, Kokning, Sjudning, Flyttning

Design och integration

- Dekorationslist i svart stål
- Toppmontering
- Sidostycken för snygg integration

Säkerhet och skötsel

- Restvärmeindikator

Tillbehör

- Installationsset

Teknisk data

- Anslutningseffekt: 7360 W
- Spänning: 220-240 V
- Frekvens: 50-60 Hz
- Dimensioner nisch (HxBxD): 4,8 × 57 × 49 cm

Installation

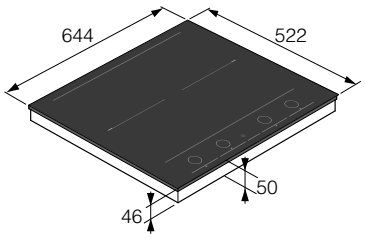

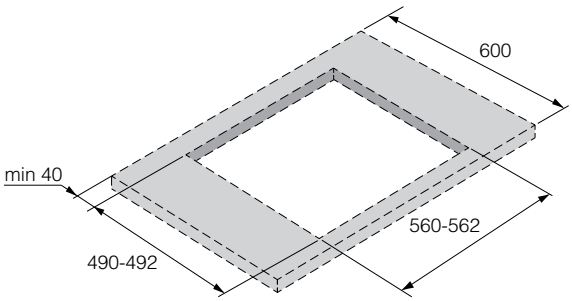

Standard tillbehör:

Celsius°Cooking™ termometer
S. 58

HID654GC

737831
Induktionshäll
Svart glas med aluminiumkanter
Bredd: 64,4 cm

- Färg: Svart
- Mått (H×B×D): 4,7 × 64,4 × 52,2 cm

Konstruktion och prestanda

- Induktionshäll material: Glaskeramisk
- Antal kokplattor: 4
- PowerBoost
- 4 induktionszoner
- Vänster fram: 19×22 cm, 2,3/3,7 kW
- Höger fram: 19×22 cm, 2,3/3,7 kW
- Vänster bak: 19×22 cm, 2,3/3,7 kW
- Höger bak: 19×22 cm, 2,3/3,7 kW

Användning och flexibilitet

- Automatisk avkänning av kokkärl
- ConnectLife

Interaktion och kontroll

- Wi-Fi: Integrerat
- Easy Dial 2.0

Funktioner, program och lägen

- Celsius°Cooking™
- Induktionsfunktioner: Wok, Stekning, Auto heat, BridgeInduction, Grillning, Kokning, Sjudning, Flyttning

Design och integration

- Dekorationslister i aluminium
- Toppmontering

Säkerhet och skötsel

- Restvärmeindikator

Teknisk data

- Anslutningseffekt: 7360 W
- Spänning: 220-240 V
- Frekvens: 50-60 Hz
- Dimensioner nisch (HxBxD): 4,7 × 56 × 49 cm

Installation

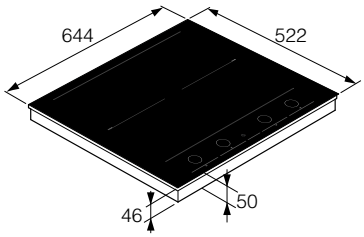

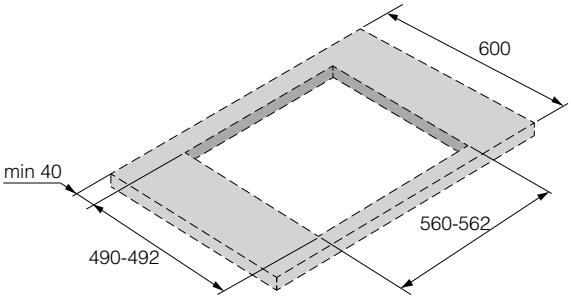

Standard tillbehör:

Celsius°Cooking™ termometer
S. 58

HID352GC

Kök - 737834
Induktionshäll
Svart glas med aluminiumkanter
Bredd: 38,4 cm

- Färg sidor: Svart
- Mått (H×B×D): 4,7 × 38,4 × 52,2 cm

Konstruktion och prestanda

- Induktionshäll material: Glaskeramisk
- Antal kokplattor: 2
- PowerBoost
- 2 värmezoner induktion
- Främre: 19×22 cm, 2,3/3,7 kW
- Bakre: 19×22 cm, 2,3/3,7 kW

Användning och flexibilitet

- Automatisk avkänning av kokkärl
- ConnectLife

Interaktion och kontroll

- Wi-Fi: Integrerat
- Easy Dial 2.0

Funktioner, program och lägen

- Celsius°Cooking™
- Induktionsfunktioner: Auto heat, Grillning, Kokning, Sjudning, Flyttning, Bridge

Design och integration

- Dekorationslister i aluminium
- Planlimning
- Toppmontering
- Sidostycken för snygg integration

Säkerhet och skötsel

- Restvärmeindikator

Tillbehör

- Installationsset

Teknisk data

- Anslutningseffekt: 3680 W
- Spänning: 220-240 V
- Frekvens: 50-60 Hz
- Dimensioner nisch (HxBxD): 4,3 × 35 × 49 cm

Installation

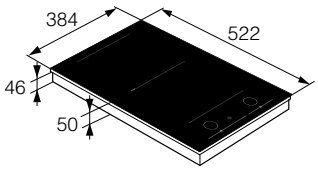

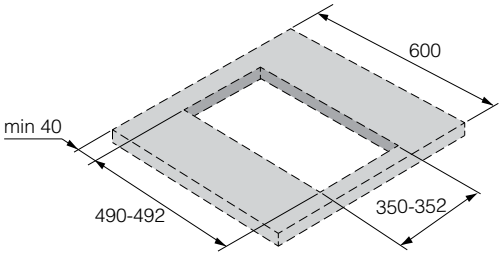

HI1655G

463149
Induktionshäll
Svart glas med aluminiumkanter
Bredd: 64,4 cm

- Färg: Mattsvart
- Mått (H×B×D): 5,2 × 64,4 × 52,2 cm

Konstruktion och prestanda

- Induktionshäll material: Glaskeramisk
- Antal kokplattor: 4
- PowerBoost
- 4 induktionszoner
- Vänster fram: 19×22 cm, 3,7 kW, 120 mm (Dynamisk registrering av köksredskap)
- Höger fram: 19×22 cm, 3,7 kW, 120 mm (Dynamisk registrering av köksredskap)
- Vänster bak: 19×22 cm, 3,7 kW, 120 mm (Dynamisk registrering av köksredskap)
- Höger bak: 19×22 cm, 3,7 kW, 120 mm (Dynamisk registrering av köksredskap)

Användning och flexibilitet

- SmartControl

Funktioner, program och lägen

- Bridge™ zones
- Autoprogram

Design och integration

- Dekorationslister i aluminium/svart stål
- Toppmontering

Säkerhet och skötsel

- Restvärmeindikator

Teknisk data

- Anslutningseffekt: 7400 W
- Spänning: 220-240 V
- Frekvens: 50-60 Hz
- Dimensioner nisch (HxBxD): 4,8 × 56 × 49 cm

Tillgängliga tillbehör:

Djup ugnsform AD82A
S. 59

Teppanyaki-panna AT12A
S. 59

Grillpanna AG12A
S. 59

Installation

HI16317M

732745
Induktionshäll
Mattsvart glas med rundade kanter
Bredd: 60 cm

- Färg: Mattsvart
- Mått (H×B×D): 5,4 × 60 × 52 cm

Konstruktion och prestanda

- Kogeplade materiale: Glaskeramisk
- Antal kokplattor: 4
- PowerBoost
- 4 induktionszoner
- Vänster fram: FlexZone 20×20 cm, 2,1/3 kW
- Höger fram: FlexZone 20×20 cm, 1,6/1,85 kW
- Vänster bak: FlexZone 20×20 cm, 1,6/1,85 kW
- Höger bak: FlexZone 20×20 cm, 2,1/3 kW

Interaktion och kontroll

- SliderTouch

Funktioner, program och lägen

- Bridge™ zones
- 1 autoprogram
- Induktionsfunktioner: FlexInduction

Design och integration

- Rundad kant
- Toppmontering

Säkerhet och skötsel

- Restvärmeindikator

Teknisk data

- Anslutningseffekt: 7400 W
- Spänning: 220-240 V
- Frekvens: 50-60 Hz
- Dimensioner nisch (HxBxD): 7,7 × 55,8-56 × 49 cm

Tillgängliga tillbehör:

Djup ugnsform AD82A
S. 59

Teppanyaki-panna AT12A
S. 59

Grillpanna AG12A
S. 59

Installation

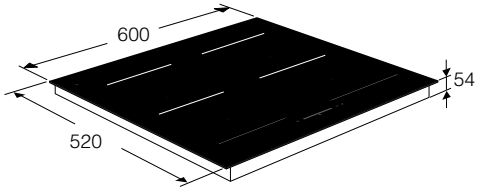

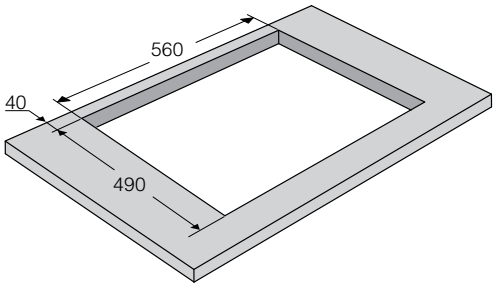

HI1621G

730458
Induktionshäll
Svart glas med rundade kanter
Bredd: 60 cm

- Färg: Mattsvart
- Mått (H×B×D): 5,4 × 60 × 52 cm

Konstruktion och prestanda

- Induktionshäll material: Glaskeramisk
- Antal kokplattor: 4
- PowerBoost
- 4 induktionszoner
- Vänster fram: Ø 16,5 cm, 1,2/1,4 kW
- Höger fram: FlexZone 20×20 cm, 1,6/1,85 kW
- Vänster bak: Ø 20,5 cm, 2,3/3 kW
- Höger bak: FlexZone 20×20 cm, 2,1/3 kW

Användning och flexibilitet

- Automatisk avkänning av kokkärl

Interaktion och kontroll

- SliderTouch

Funktioner, program och lägen

- Induktionsfunktioner: FlexInduction

Design och integration

- Avfasningar på sidorna
- Toppmontering

Säkerhet och skötsel

- Restvärmeindikator

Teknisk data

- Anslutningseffekt: 7400 W
- Spänning: 220-240 V
- Frekvens: 50-60 Hz
- Dimensioner nisch (HxBxD): 7,7 × 55,8-56 × 49 cm

Ekstra tilbehør:

Dybt Ovnfad AD82A
S. 63

Teppanyaki-plade AT12A
S. 63

Grillplade AG12A
S. 63

Installation

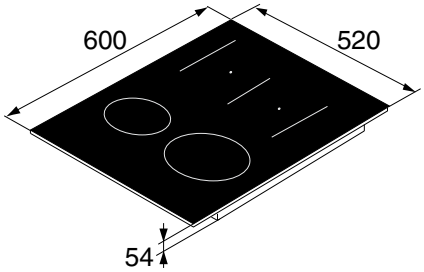

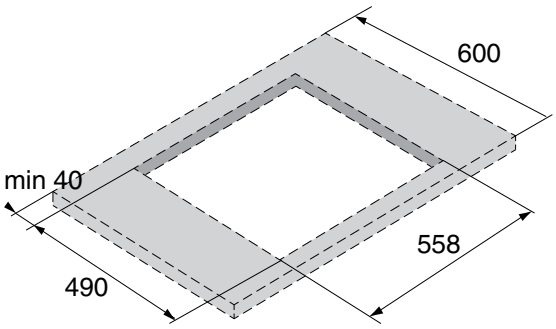

Induktionshäll med inbyggd fläkt

Lugn och ro. Ren luft. Och en härligt klar sikt. Det är sakerna som inspirerar. Hällarna med inbyggd fläkt från ASKO är unikt utformade för att ge dig den inspiration du behöver, öka din kreativitet och låta dig uppleva glädjen i att tillaga läcker mat från ett helt nytt perspektiv.

HIHD854GF

Kök - 738990
Induktionshäll med inbyggd fläkt
Svart glas till planlimning och toppmontering
Storlek: 83 cm

Standard tillbehör:

Celsius°Cooking™ termometer
S. 58

- Färg: Svart
- Mått (HxBxD): 19,6 × 83 × 52,2 cm

Konstruktion och prestanda

- 4 induktionszoner
- Vänster fram: 19×22 cm, 2,3/3,5 kW,
- Höger fram: 19×22 cm, 2,3/3,7 kW,
- Vänster bak: 19×22 cm, 2,3/3,5 kW,
- Höger bak: 19×22 cm, 2,3/3,7 kW
- Maximal kapacitet vid utsug: 449 m^3/h
- Maximal luftcirkulation vid recirkulation: 491 m^3/h
- Luftcirkulation nivå 1: 214 m^3/h
- Luftcirkulation nivå 2: 328 m^3/h
- Luftcirkulation nivå 3: 399 m^3/h
- AirFlow boost position (PowerBoost 2): 617 m^3/h
- Position för ökat luftflöde (PowerBoost 2) - återcirkulation: 575 m^3/h
- Antal motorer: 2
- PowerBoost
- Fettfilter: Rostfritt stål

Användning och flexibilitet

- Antal PowerBoost funktioner: 1
- Antal effektnivåer: 5
- Antal hastighetslägen: 5
- Recirkulationssats (kan köpas separat)
- Kolfilter (kan köpas separat)
- Kommunikation kåpa - spishäll: Automatisk synkronisering

Interaktion och kontroll

- Betjäning: Elektronisk
- Styrinställningar: Touch-kontroll
- Timerfunktion
- Indikering för filterrengöring

Design och integration

- Planlimning
- Toppmontering
- EasyInstall

Säkerhet och skötsel

- Tvättbart fettfilter
- EasyRepair
- Överhettningsskydd

Teknisk data

- Energiklass: A
- Fettrensningseffektivitet: A
- Frånluftseffektivitet: A
- Anslutningseffekt: 7200 W
- Spänning: 220-240 V
- Max. ljudnivå: 60 dB(A)re 1 pW
- Nisch dimensioner min-max (HxBxD): 49-52,4 × 78-78,2 × 19,9 cm

Installation

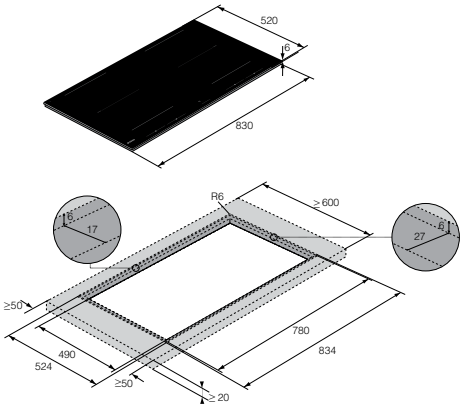

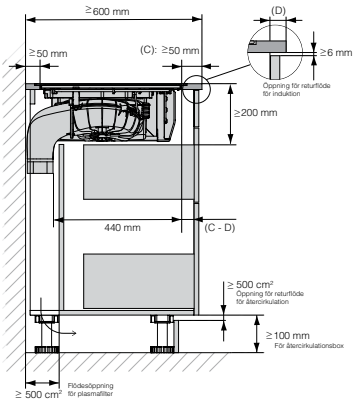

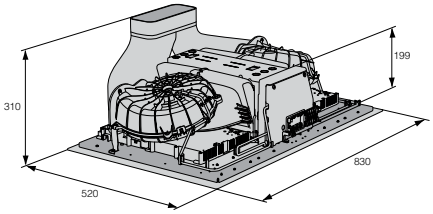

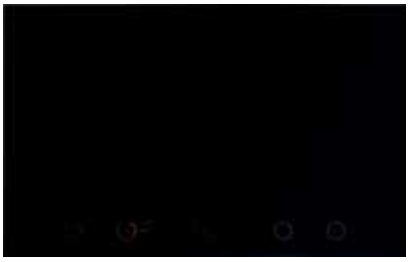

HIHD854MM

Kök - 738991
Induktionshäll med inbyggd fläkt
Mattsvart glas med borstad yta och svarta stålkanter
Storlek: 83,4 cm

DESIGN AWARD 2022

Standard tillbehör:

Celsius°Cooking™ termometer
S. 58

- Färg: Svart
- Mått (HxBxD): 19,6 × 83,4 × 52,2 cm

Konstruktion och prestanda

- 4 induktionszoner
- Vänster fram: 19×22 cm, 2,3/3,5 kW,
- Höger fram: 19×22 cm, 2,3/3,7 kW,
- Vänster bak: 19×22 cm, 2,3/3,5 kW,
- Höger bak: 19×22 cm, 2,3/3,7 kW
- Maximal kapacitet vid utsug: 449 m^3/h
- Maximal luftcirkulation vid recirkulation: 491 m^3/h
- Luftcirkulation nivå 1: 214 m^3/h
- Luftcirkulation nivå 2: 328 m^3/h
- Luftcirkulation nivå 3: 399 m^3/h
- AirFlow boost position (PowerBoost 2): 617 m^3/h
- Position för ökat luftflöde (PowerBoost 2) - återcirkulation: 575 m^3/h
- Antal motorer: 2
- PowerBoost
- Fettfilter: Rostfritt stål

Användning och flexibilitet

- Antal PowerBoost funktioner: 1
- Antal effektnivåer: 5
- Antal hastighetslägen: 5
- Recirkulationssats (kan köpas separat)
- Kolfilter (kan köpas separat)
- Kommunikation fläkt - spishäll: Automatisk synkronisering

Interaktion och kontroll

- Betjäning: Elektronisk
- Styrinställningar: Touch kontroll
- Timerfunktion
- Indikering för filterrengöring

Design och integration

- Toppmontering
- EasyInstall

Säkerhet och skötsel

- Tvättbart fettfilter
- EasyRepair
- Överhettningsskydd

Teknisk data

- Energiklass: A
- Fettrensningseffektivitet: A
- Frånluftseffektivitet: A
- Anslutningseffekt: 7200 W
- Spänning: 220-240 V
- Max. ljudnivå: 60 dB(A)re 1 pW
- Nisch dimensioner min-max (HxBxD): 49-52,4 × 78-78,2 × 19,9 cm

Installation

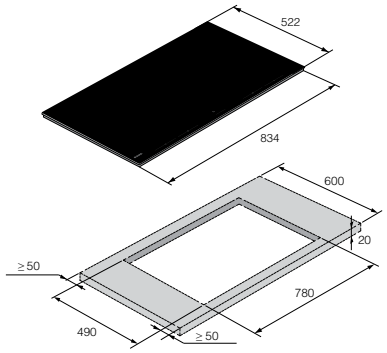

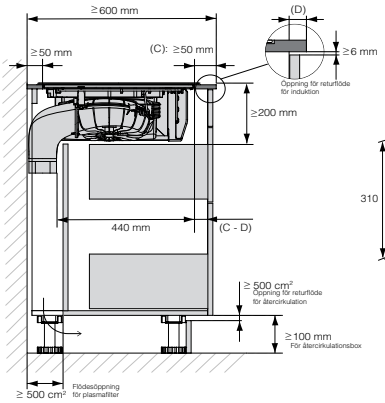

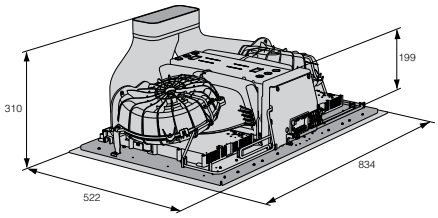

HIH3843FM1

742977
Induktionshäll med inbyggd fläkt
Mattsvart glas till planlimning och toppmontering
Storlek: 80 cm

- Färg: Mattsvart
- Mått (HxBxD): 23,5 × 80 × 52 cm

Konstruktion och prestanda

- 4 induktionszoner
- Vänster fram: 19x21 cm, 2,1/3,7 kW
- Höger fram: 19x21 cm, 2,1/3,7 kW
- Vänster bak: 19x21 cm, 2,1/3,7 kW
- Höger bak: 19x21 cm, 2,1/3,7 kW
- Maximal kapacitet vid utsug: 430 m^3/h
- Maximal luftcirkulation vid recirkulation: 390 m^3/h
- Luftcirkulation nivå 1: 220 m^3/h
- Luftcirkulation nivå 2: 240 m^3/h
- Luftcirkulation nivå 3: 270 m^3/h
- AirFlow boost position (PowerBoost 2): 620 m^3/h
- Position för ökat luftflöde (PowerBoost 2) - återcirkulation: 520 m^3/h
- Antal motorer: 1
- Fettfilter Rostfritt metallfilter

Användning och flexibilitet

- Antal PowerBoost funktioner: 2
- Antal effektnivåer: 10
- Antal hastighetslägen: 10
- Kolfilter (köpes separat): 2
- Kommunikation kåpa - spishäll: Automatisk synkronisering

Interaktion och kontroll

- Betjäning: Elektronisk
- Styrinställningar: Touch-kontroll
- Timerfunktion
- Indikering för filterrengöring

Design och integration

- Planlimning
- Toppmontering
- EasyInstall

Säkerhet och skötsel

- Tvättbart fettfilter
- EasyRepair
- Överhettningsskydd

Teknisk data

- Energiklass: A
- Fettrensningseffektivitet: B
- Frånluftseffektivitet: A
- Anslutningseffekt: 7200 W
- Spänning: 220-240 V
- Bullernivå (max.): 61 dB(A)re 1 pW
- Nisch dimensioner min-max (HxBxD): 49 × 76 × 23,5 cm

Tillgängliga tillbehör:

Djup ugnsform AD82A
S. 59

Teppanyaki-panna AT12A
S. 59

Grillpanna AG12A
S. 59

Installation

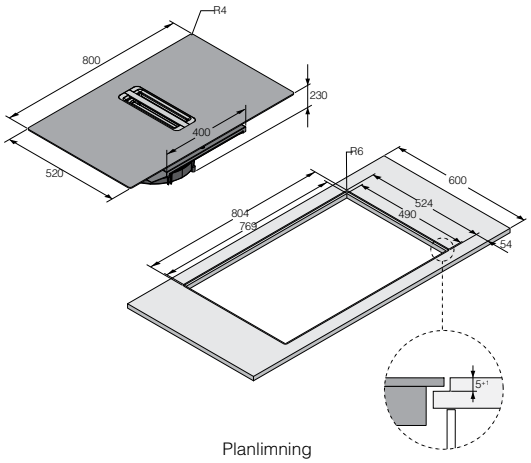

Planlimning

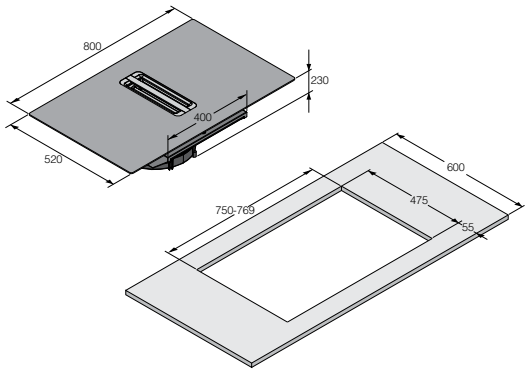

Toppmontering

HIH3843FB1

742976
Induktionshäll med inbyggd fläkt
Svart glas till planlimning och toppmontering
Storlek: 80 cm

- Färg: Svart
- Mått (HxBxD): 23,5 × 80 × 52 cm

Konstruktion och prestanda

- 4 induktionszoner
- Vänster fram: 19x21 cm, 2,1/3,7 kW
- Höger fram: 19x21 cm, 2,1/3,7 kW
- Vänster bak: 19x21 cm, 2,1/3,7 kW
- Höger bak: 19x21 cm, 2,1/3,7 kW
- Maximal kapacitet vid utsug: 430 m^3/h
- Maximal luftcirkulation vid recirkulation: 390 m^3/h
- Luftcirkulation nivå 1: 220 m^3/h
- Luftcirkulation nivå 2: 240 m^3/h
- Luftcirkulation nivå 3: 270 m^3/h
- AirFlow boost position (PowerBoost 2): 620 m^3/h
- Position för ökat luftflöde (PowerBoost 2) - återcirkulation: 520 m^3/h
- Antal motorer: 1
- Fettfilter Rostfritt metallfilter

Användning och flexibilitet

- Antal PowerBoost funktioner: 2
- Antal effektnivåer: 10
- Antal hastighetslägen: 10
- Kolfilter (köpes separat): 2
- Kommunikation kåpa - spishäll: Automatisk synkronisering

Interaktion och kontroll

- Betjäning: Elektronisk
- Styrinställningar: Touch-kontroll
- Timerfunktion
- Indikering för filterrengöring

Design och integration

- Planlimning
- Toppmontering
- EasyInstall

Säkerhet och skötsel

- Tvättbart fettfilter
- EasyRepair
- Överhettningsskydd

Teknisk data

- Energiklass: A
- Fettrensningseffektivitet: B
- Frånluftseffektivitet: A
- Anslutningseffekt: 7200 W
- Spänning: 220-240 V
- Bullernivå (max.): 61 dB(A)re 1 pW
- Nisch dimensioner min-max (HxBxD): 49 × 76 × 23,5 cm

Tillgängliga tillbehör:

Djup ugnsform AD82A
S. 59

Teppanyaki-panna AT12A
S. 59

Grillpanna AG12A
S. 59

Installation

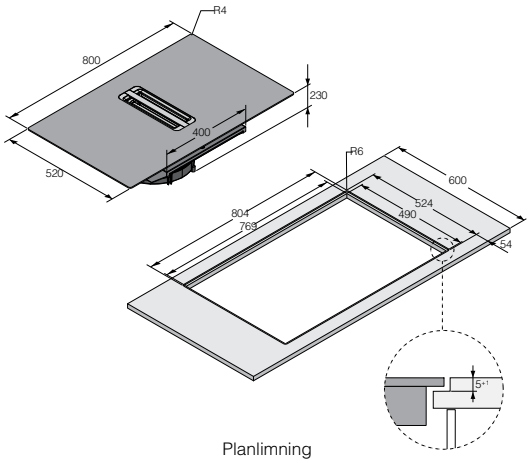

Planlimning

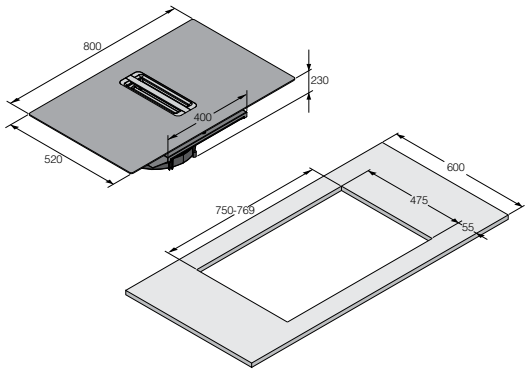

Toppmontering

HIH3743FM1

742975
Induktionshäll med inbyggd fläkt
Mattsvart glas till planlimning och toppmontering
Storlek: 70 cm

- Färg: Mattsvart
- Mått (HxBxD): 23,5 × 70 × 52 cm

Konstruktion och prestanda

- 4 induktionszoner
- Vänster fram: 19x21 cm, 2,1/3,7 kW
- Höger fram: 19x21 cm, 2,1/3,7 kW
- Vänster bak: 19x21 cm, 2,1/3,7 kW
- Höger bak: 19x21 cm, 2,1/3,7 kW
- Maximal kapacitet vid utsug: 430 m^3/h
- Maximal luftcirkulation vid recirkulation: 390 m^3/h
- Luftcirkulation nivå 1: 220 m^3/h
- Luftcirkulation nivå 2: 240 m^3/h
- Luftcirkulation nivå 3: 270 m^3/h
- AirFlow boost position (PowerBoost 2): 620 m^3/h
- Position för ökat luftflöde (PowerBoost 2) - återcirkulation: 520 m^3/h
- Antal motorer: 1
- Fettfilter Rostfritt metallfilter

Användning och flexibilitet

- Antal PowerBoost funktioner: 2
- Antal effektnivåer: 10
- Antal hastighetslägen: 10
- Kolfilter (köpes separat): 2
- Kommunikation kåpa - spishäll: Automatisk synkronisering

Interaktion och kontroll

- Betjäning: Elektronisk
- Styrinställningar: Touch-kontroll
- Timerfunktion
- Indikering för filterrengöring

Design och integration

- Planlimning
- Toppmontering
- EasyInstall

Säkerhet och skötsel

- Tvättbart fettfilter
- EasyRepair
- Överhettningsskydd

Teknisk data

- Energiklass: A
- Fettrensningseffektivitet: B
- Frånluftseffektivitet: A
- Anslutningseffekt: 7200 W
- Spänning: 220-240 V
- Bullernivå (max.): 61 dB(A)re 1 pW
- Nisch dimensioner min-max (HxBxD): 49 × 56 × 23,5 cm

Tillgängliga tillbehör:

Djup ugnsform AD82A
S. 59

Teppanyaki-panna AT12A
S. 59

Grillpanna AG12A
S. 59

Installation

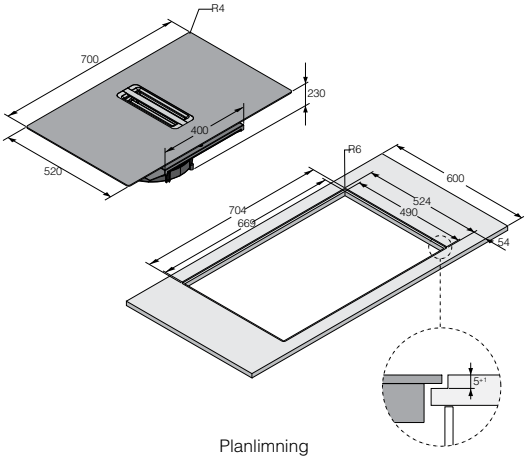

Planlimning

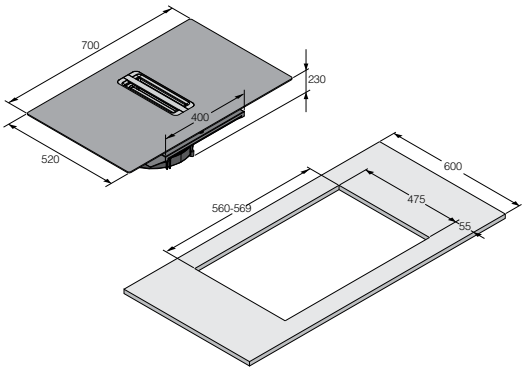

Toppmontering

HIH3743FB1

742974
Induktionshäll med inbyggd fläkt
Svart glas till planlimning och toppmontering
Storlek: 70 cm

- Färg: Svart
- Mått (HxBxD): 23,5 × 70 × 52 cm

Konstruktion och prestanda

- 4 induktionszoner
- Vänster fram: 19×22 cm, 2,3/3,5 kW
- Höger fram: 19×22 cm, 2,3/3,7 kW
- Vänster bak: 19×22 cm, 2,3/3,5 kW
- Höger bak: 19×22 cm, 2,3/3,7 kW
- Maximal kapacitet vid utsug: 430 m^3/h
- Maximal luftcirkulation vid recirkulation: 390 m^3/h
- Luftcirkulation nivå 1: 220 m^3/h
- Luftcirkulation nivå 2: 240 m^3/h
- Luftcirkulation nivå 3: 270 m^3/h
- AirFlow boost position (PowerBoost 2): 620 m^3/h
- Position för ökat luftflöde (PowerBoost 2) - återcirkulation: 520 m^3/h
- Antal motorer: 1
- Fettfilter Rostfritt metallfilter

Användning och flexibilitet

- Antal PowerBoost funktioner: 2
- Antal effektnivåer: 10
- Antal hastighetslägen: 10
- Kolfilter (köpes separat): 2
- Kommunikation kåpa - spishäll: Automatisk synkronisering

Interaktion och kontroll

- Betjäning: Elektronisk
- Styrinställningar: Touch-kontroll
- Timerfunktion
- Indikering för filterrengöring

Design och integration

- Planlimning
- Toppmontering
- EasyInstall

Säkerhet och skötsel

- Tvättbart fettfilter
- EasyRepair
- Överhettningsskydd

Teknisk data

- Energiklass: A
- Fettrensningseffektivitet: B
- Frånluftseffektivitet: A
- Anslutningseffekt: 7200 W
- Spänning: 220-240 V
- Bullernivå (max.): 61 dB(A)re 1 pW
- Nisch dimensioner min-max (HxBxD): 49 × 56 × 23,5 cm

Tillgängliga tillbehör:

Djup ugnsform AD82A
S. 59

Teppanyaki-panna AT12A
S. 59

Grillpanna AG12A
S. 59

Installation

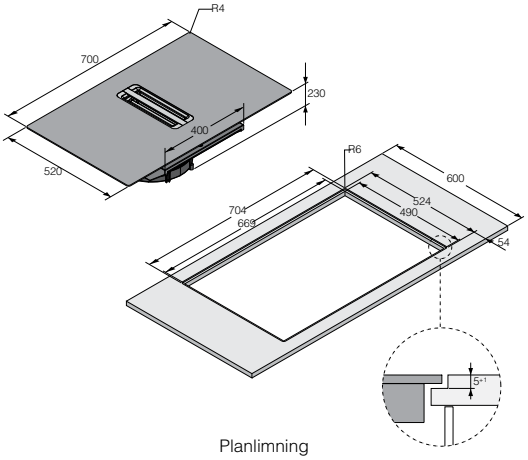

Planlimning

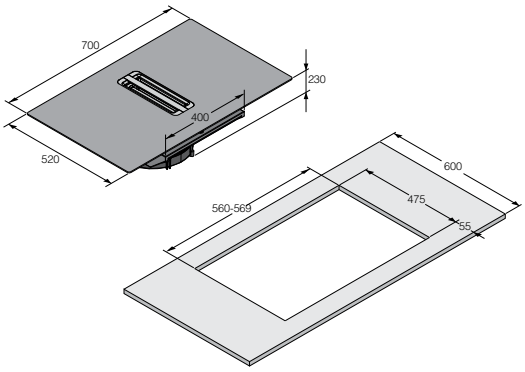

Toppmontering

TILLBEHÖR

Tillbehör för utsugsinstallation

HD1001
Platt kanal
735437

L 1000 × B 222 × H 89 mm

HD1001
Flexkanal
735438

L 250-550 × B 227 × H 94 mm

HD2001
Kopplingsstycke
735552

L 82 × B 228 × H 82 mm

HD2002
Böj 90°, Horisontal
735553

HD2003
Böj 90°, Vertikal
735554

HD4002
Tätningstejp
735567

L 10 m × B 50 mm

220
248
3

TILLBEHÖR

Tillbehör till induktionshällarna i Celsius°Cooking™-serien

Med Celsius°Cooking™-termometer kan du mäta tillagnings- och kärntemperatur på din mat på ett exakt sätt. Du kan också kontrollera temperatur- och tidsmätningar med verklig precision. Termometern kommunicerar med hällen, så att du kan läsa av och kontrollera vad som händer med verklig precision, säkerställa att rätt nivå av värme levereras vid rätt tidpunkt.

Celsius°Cooking™ Termometer

824846

Kan användas med Celsius°Cooking™-kompatibla induktionshällar från ASKO.

Avsedd för mätning av både kärntemperaturer och temperaturer på vätskor. Levereras med ett fäste som gör att den enkelt kan fästas på kastrullkanten vid mätning av vätskor.

TILLBEHÖR

Tillbehör till induktionshällar med Bridge™- och Auto Bridge™-zoner

Utnyttja kraften hos din induktionshäll till fullo. Våra eleganta tillbehör i gjutjärn är designade för att passa perfekt på en Bridge™-induktionszon (två sammankopplade induktionszoner). De är tillverkade i högkvalitativt gjutjärn, format i ett stycke och har en mikrokeramisk yta som är extra lätt att rengöra.

Djup ugnsform AD82A

494186

Ett perfekt tillskott till dina kokkärl som kan användas på flexibla induktionshällar och/eller i alla ugnar från ASKO.

- Perfekt för ASKOs induktionshällar med ASKO Bridge™-zoner
- Tillverkad i gjutjärn med en högkvalitativ motståndskraftig mikrokeramisk beläggning som är enkel att rengöra samt maximal vidhäftning av keramiskt glas
- L 413 x B 270 x H 73 mm

Teppanyaki-panna AT12A

494105

För stekning av kött och fisk på japanskt vis.

- Perfekt för ASKOs induktionshällar med ASKO Bridge™-zoner
- Tillverkad i gjutjärn med en högkvalitativ motståndskraftig mikrokeramisk beläggning som är enkel att rengöra samt maximal vidhäftning av keramiskt glas
- Halkfria silikonfötter
- L 275 x B 450 x H 43 mm

Grillpanna AG12A

494185

För grillning och stekning av kött, fisk och grönsaker.

- Perfekt för ASKOs induktionshällar med ASKO Bridge™-zoner
- Tillverkad i gjutjärn med en högkvalitativ motståndskraftig mikrokeramisk beläggning som är enkel att rengöra samt maximal vidhäftning av keramiskt glas
- Halkfria silikonfötter
- L 275 x B 450 x H 43 mm

Kyl och frys

För att förstå funktionen hos våra nya Nordic Fresh-kylskåp och frysar måste vi ta lärdom av naturen. Precis som olika växter kräver olika miljöer för att trivas - vissa behöver sol och torrt klimat medan andra trivs bäst i skugga och fukt.

På samma sätt gäller det för att förvara livsmedel i en kyl eller frys. Vi har emulerat naturen genom att skapa ett mikroklimat inuti varje kylskåp och frys, vilket ger optimala förhållanden för olika typer av livsmedel.

RFN31842EI

Kök - 743336
Integrerbart kyl/frysskåp
Exklusiv
Mått (H×B×D): 177,2 × 55,5 × 54,5 cm

- Färg: Vit

Konstruktion och prestanda

- No frost - ingen avfrostning behövs
- Super Cool funktion
- Fast Freeze
- Kylfläkt

Användning och flexibilitet

- Användbar volym: 229 ltr.
- Nettokapacitet kylskåp: 160 ltr.
- Nettokapacitet frys: 69 ltr.
- Fryskapacitet: 5 kg
- Säkerhetstid vid strömavbrott: 13 Tim
- Dörrgångjärn: Gångjärn - dörr till dörr SoftClose
- Antal förvaringsfack för ost och smör: 1 MultiBox med trälock
- SnackBin förvaringslåda: Stor träbricka
- Hyllor i skåpsdörren: 1 Dörrhylla
- Dörrhylla för flaskor: 1 dörrhylla med justerbar hållare
- Vattenhållare i trä: till 3 flaskor
- SpaceBox (38 liter)
- LED belysning i sidan, LED-remsa under partitionsväggen
- Grönsakslåda med fuktighetsreglering
- Deli-låda
- Frysfack 3 lådor
- Glashyllor: 4
- Antal flyttbara hyllor: 3
- Lådor på teleskopskenor: mjuka

Interaktion och kontroll

- Adaptive Temperature Control: Intelligent minnessystem
- LED display - separat styrning av frys
- Digital temperaturindikator för kyl och frys
- Digital temperaturindikator för nollzons lådan

Design och integration

- Fötter: 4
- Levereras utan den visade fronten
- Dörr: Omhängningsbar dörr

Säkerhet och skötsel

- Ljud och ljussignal vid för hög temperatur i kylen - vit ljussignal
- För hög temperatur i frysfacket: Larm och vitt ljus
- Ljudalarm vid öppen dörr
- Kommer ihåg inställningarna vid strömavbrott

Teknisk data

- Bullernivå (max): 37 dB(A)re 1 pW
- Klimatklass: Utökat tempererat (SN), tempererat (N), subtropiskt (ST), tropiskt (T)
- Köldmedium: R600A
- Stjärnklassificering: Färskvaror, Kylning, 4-stjärnig
- Energiklass: D
- Beräknad årlig energiförbrukning: 202,94 kWh
- Total effekt för belysningen: 7 W
- Anslutningseffekt: 90 W
- Elektrisk anslutning: 220-240 V
- Nominell ström: 1,3 amp
- Frekvens: 50 Hz
- Nisch dimensioner min-max (HxBxD):: 177,5-178 × 56-57 × 56 cm

Installation

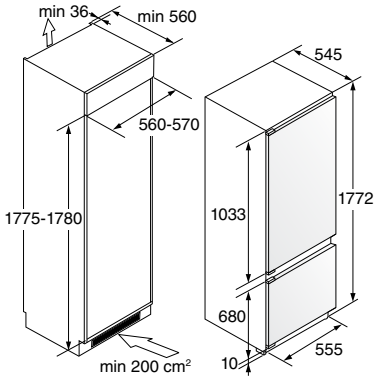

Installation och mått

R31842I

Kök - 732593
Integrerbart kylskåp
Exklusiv
Mått (H×B×D): 177,2 × 55,5 × 54,5 cm

- Färg: Vit

Konstruktion och prestanda

- Super Cool™ funktion
- Kylfläkt

Användning och flexibilitet

- Användbar volym: 300 l
- Antal förvaringsfack för ost och smör: 1 MultiBox med trälock
- SnackBin förvaringslåda: Stor träbricka
- Hyllor i skåpsdörren: 3 flaskhyllor
- Dörrhylla för flaskor: 2 enkelhållare med glidstopp
- Vattenhållare i trä: till 3 flaskor
- LED belysning i sidan, LED-remsa under partitionsväggen
- Dörrgångjärn: Gångjärn - dörr till dörr SoftClose
- HumidityControl: stor grönsakslåda med fuktighetsreglering
- Delibox
- Glashyllor: 6
- Antal flyttbara hyllor: 5

Interaktion och kontroll

- Adaptive Temperature Control
- Display: LED-display
- Digital indikator för kylskåp
- Digital temperaturindikator för nollzonslådan

Design och integration

- Fötter: 4
- Levereras utan front som visas
- Omhängningsbar dörr

Säkerhet och skötsel

- Ljud och ljussignal vid för hög temperatur i kylen - vit ljussignal
- Ljudalarm vid öppen dörr
- Kommer ihåg inställningarna vid strömavbrott

Teknisk data

- Bullernivå: 36 dB(A)re 1 pW
- Klimatklass: Utökat tempererat (SN), tempererat (N), subtropiskt (ST), tropiskt (T)
- Köldmedel: R600A
- Stjärnmärkning: Färska livsmedel, Kylning
- Energiklass: D
- Estimerad årlig elförbrukning: 119,82 kWh
- Total strömkälla för lamporna: 10 W
- Anslutningseffekt: 85 W
- Spänning: 220-240 V
- Nominell ström: 0,8 amp
- Frekvens: 50 Hz
- Nisch dimensioner min-max (HxBxD): 177,5-178 × 56-57 × 56 cm

Installation

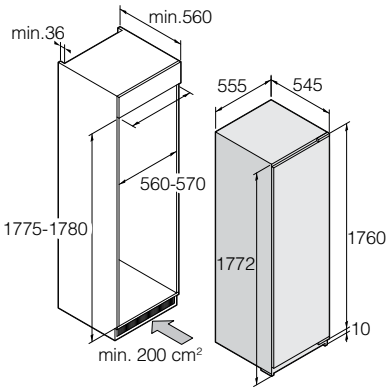

Installation och mått

FN31842EI

Kök - 743337
Integrerbart frysskåp
Exklusiv
Mått (H×B×D): 177,2 × 55,5 × 54,5 cm

- Färg: Vit

Konstruktion och prestanda

- No frost - ingen avfrostning behövs
- Fast Freeze

Användning och flexibilitet

- Användbar volym: 208 ltr.
- Fryskapacitet: 12 kg
- Säkerhetstid vid strömavbrott: 8 Tim
- SpaceBox (38 liter)
- Dörrgångjärn: Gångjärn - dörr till dörr SoftClose
- Frysfack: 1 dörr, 7 lådor
- Lådor på teleskopskenor: mjuka

Interaktion och kontroll

- LED display
- Digital temperaturindikator för frys

Design och integration

- Fötter: 4
- Levereras utan den visade fronten
- Dörr: Omhängningsbar dörr

Säkerhet och skötsel

- För hög temperatur i frysfacket: Larm och vitt ljus
- Ljudalarm vid öppen dörr
- Kommer ihåg inställningarna vid strömavbrott

Teknisk data

- Bullernivå (max): 39 dB(A)re 1 pW
- Klimatklass: Utökat tempererat (SN), tempererat (N), subtropiskt (ST), tropiskt (T)
- Köldmedium: R600A
- Stjärnklassificering: 4-stjärnig
- Energiklass: E
- Beräknad årlig energiförbrukning: 292,73 kWh
- Total effekt för belysningen: 2 W
- Anslutningseffekt: 80 W
- Elektrisk anslutning: 220-240 V
- Nominell ström: 1,5 amp
- Frekvens: 50 Hz
- Nisch dimensioner min-max (HxBxD): 177,5-178 × 56-57 × 56 cm

Installation

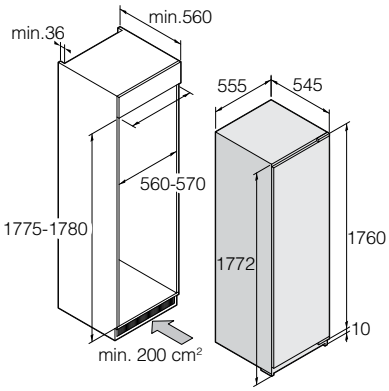

Installation och mått

RFN31831EI

742691
Integrerbart kyl/frysskåp
Premium
Mått (H×B×D): 177,2 × 55,5 × 54,5 cm

- Färg: Vit

Konstruktion och prestanda

- No frost - ingen avfrostning behövs
- Super Cool funktion
- Fast Freeze
- FreshAir™: Jonisator i kylskåpet
- 1 kompressor
- Kylfläkt

Användning och flexibilitet

- Användbar volym: 248 ltr.
- Nettokapacitet kylskåp: 180 ltr.
- Nettokapacitet frys: 68 ltr.
- Fryskapacitet: 3,1 kg
- Säkerhetstid vid strömavbrott: 9 Tim
- Dörrgångjärn: Gångjärn - dörr till dörr SoftClose
- Antal förvaringsfack för ost och smör: 1 MultiBox
- Hyllor i skåpsdörren: 2 dörrhyllor
- 1 dörrhylla med 1 flaskhållare
- Flaskhållare
- SpaceBox 38 l.
- LED-ljus
- HumidityControl: stor grönsakslåda med fuktighetsreglering
- Frysfack: 3
- Glashyllor: 5
- Antal flyttbara: 4

Interaktion och kontroll

- Adaptive Temperature Control: Intelligent minnessystem
- LED display
- Digital indikator för kylskåp

Design och integration

- Fötter: 4
- Levereras utan den visade fronten
- Dörr: Omhängningsbar dörr

Säkerhet och skötsel

- Ljud och ljussignal vid för hög temperatur i kylen - vit ljussignal
- Ljudalarm vid öppen dörr
- Kommer ihåg inställningarna vid strömavbrott

Teknisk data

- Bullernivå (max): 39 dB(A)re 1 pW
- Klimatklass: Utökat tempererat (SN), tempererat (N), subtropiskt (ST), tropiskt (T)
- Köldmedium: R600A
- Stjärnklassificering: Färskvaror, 4 stjärnor
- Energiklass: E
- Beräknad årlig energiförbrukning: 223,93 kWh
- Total effekt för belysningen: 2 W
- Anslutningseffekt: 115 W
- Elektrisk anslutning: 220-240 V
- Nominell ström: 1 amp
- Frekvens: 50 Hz
- Nisch dimensioner min-max (HxBxD):: 177,5-178 × 56-57 × 56 cm

Installation

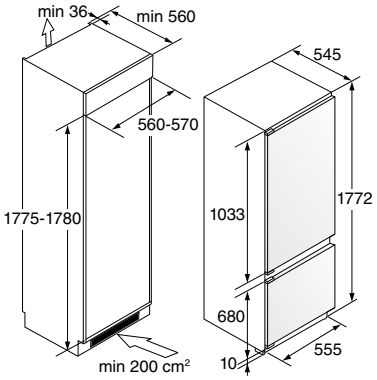

Installation och mått

RF31831SEI

743597
Integrerbart kylskåp
Premium
Mått (H×B×D): 177,2 × 54 × 54,5 cm

- Färg: Vit

Konstruktion och prestanda

- Fast Freeze
- FreshAir™: Jonisator i kylskåpet
- 1 kompressor
- Kylfläkt

Användning och flexibilitet

- Användbar volym: 258 ltr.
- Nettokapacitet kylskåp: 187 ltr.
- Nettokapacitet frys: 71 ltr.
- Fryskapacitet: 3,2 kg
- Säkerhetstid vid strömavbrott: 13 Tim
- Dörrgångjärn: Glidbeslag
- Antal förvaringsfack för ost och smör: 1 MultiBox
- Hyllor i skåpsdörren: 2 dörrhyllor
- Dörrhylla för flaskor:
  1 dörrhylla med 2 flaskhållare
- Flaskhållare
- SpaceBox 38 l.
- LED-ljus
- HumidityControl: stor grönsakslåda med fuktighetsreglering
- Frysfack: 3
- Glashyllor: 5
- Antal flyttbara hyllor: 4

Interaktion och kontroll

- Adaptive Temperature Control: Intelligent minnessystem
- LED display
- Digital indikator för kylskåp

Design och integration

- Fötter: 4
- Paneldörr (ingår)
- Dörr: Omhängningsbar dörr

Säkerhet och skötsel

- Ljud och ljussignal vid för hög temperatur i kylen - vit ljussignal
- Ljudalarm vid öppen dörr
- Kommer ihåg inställningarna vid strömavbrott

Teknisk data

- Bullernivå (max): 38 dB(A)re 1 pW
- Klimatklass: Utökat tempererat (SN), tempererat (N), subtropiskt (ST), tropiskt (T)
- Köldmedium: R600A
- Stjärnklassificering: Färskvaror, 4 stjärnor
- Energiklass: E
- Beräknad årlig energiförbrukning: 217,17 kWh
- Total effekt för belysningen: 2 W
- Anslutningseffekt: 100 W
- Elektrisk anslutning: 220-240 V
- Nominell ström: 1 amp
- Frekvens: 50 Hz
- Nisch dimensioner min-max (HxBxD):: 177,5-178 × 56-57 × 56 cm

Installation

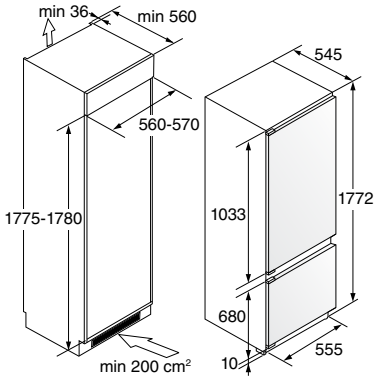

Installation och mått

R31831EI

742693
Integrerbart kylskåp
Premium
Mått (H×B×D): 177,2 × 55,5 × 54,5 cm

- Färg: Vit

Konstruktion och prestanda

- Super Cool funktion
- FreshAir™: Jonisator i kylskåpet
- 1 kompressor
- Kylfläkt

Användning och flexibilitet

- Användbar volym: 301 ltr.
- Dörrgångjärn: Gångjärn - dörr till dörr SoftClose
- Antal förvaringsfack för ost och smör: 1 MultiBox
- Hyllor i skåpsdörren: 4 dörrhyllor
- 1 dörrhylla med 2 flaskhållare
- LED-ljus
- HumidityControl: stor grönsakslåda med fuktighetsreglering
- Glashyllor: 7
- Antal flyttbara hyllor: 6

Interaktion och kontroll

- Adaptive Temperature Control: Intelligent minnessystem
- Display LED display
- Digital indikator för kylskåp

Design och integration

- Fötter: 4
- Produkten levereras utan den visade fronten
- Dörr: Omhängningsbar dörr

Säkerhet och skötsel

- Ljud och ljussignal vid för hög temperatur i kylen - vit ljussignal
- Ljudalarm vid öppen dörr
- Kommer ihåg inställningarna vid strömavbrott

Teknisk data

- Bullernivå (max): 36 dB(A)re 1 pW
- Klimatklass: Utökat tempererat (SN), Tempererat (N), Subtropiskt (ST)
- Köldmedium: R600A
- Energiklass: E
- Beräknad årlig energiförbrukning: 112,97 kWh
- Total effekt för belysningen: 2 W
- Anslutningseffekt: 75 W
- Elektrisk anslutning: 220-240 V
- Nominell ström: 0,6 amp
- Frekvens: 50 Hz
- Nisch dimensioner min-max (HxBxD):: 177,5-178 × 56-57 × 56 cm

Installation

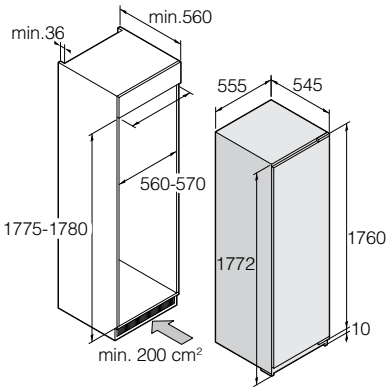

Installation och mått

FN31831EI

743338
Integrerbart frysskåp
Premium
Mått (H×B×D): 177,2 × 55,5 × 54,5 cm

- Färg: Vit

Konstruktion och prestanda

- No frost - ingen avfrostning behövs
- Fast Freeze

Användning och flexibilitet

- Användbar volym: 212 ltr.
- Fryskapacitet: 12 kg
- Säkerhetstid vid strömavbrott: 8 tim
- SpaceBox 38 l.
- Dörrgångjärn: Gångjärn - dörr till dörr SoftClose
- Frysfack 1 dörr, 7 lådor

Interaktion och kontroll

- LED display
- Digital temperaturindikator för frys

Design och integration

- Fötter: 4
- Levereras utan den visade fronten
- Dörr: Omhängningsbar dörr

Säkerhet och skötsel

- För hög temperatur i frysfacket: Larm och vitt ljus
- Ljudalarm vid öppen dörr
- Kommer ihåg inställningarna vid strömavbrott

Teknisk data

- Bullernivå (max): 39 dB(A)re 1 pW
- Klimatklass: Utökat tempererat (SN), Tempererat (N), Subtropiskt (ST)
- Köldmedium: R600A
- Stjärnklassificering: 4-stjärnig
- Energiklass: E
- Beräknad årlig energiförbrukning: 236,52 kWh
- Total effekt för belysningen: 2 W
- Anslutningseffekt: 80 W
- Elektrisk anslutning: 220-240 V
- Nominell ström: 1,5 amp
- Frekvens: 50 Hz
- Nisch dimensioner min-max (HxBxD): 177,5-178 × 56-57 × 56 cm

Installation

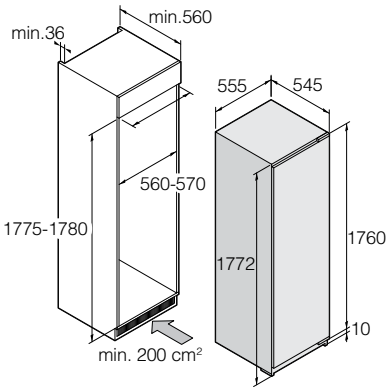

Installation och mått

R22881I

20010091
Integrerbart kylskåp - underbyggning
Advanced Line
Mått (H×B×D): 81,8 × 59,6 × 54,5 cm

- Färg: Vit

Konstruktion och prestanda

- Antal temperaturzoner: 1
- Super Cool funktion
- 1 kompressor

Användning och flexibilitet

- Användbar volym: 138 ltr.
- SnackBin förvaringslåda:
  Stor utdragbar glashylla
- Kylskåpets dörrhyllor:
  1 höjdjusterbar dörrhylla, justerbar översta hylla
- Dörrhylla för flaskor:
  1 dörrhylla med löstagbar hållare
- Invändig LED-belysning
- Glashyllor: 3
- Antal flyttbara hyllor: 3

Interaktion och kontroll

- LED display
- Digital indikator för kylskåp

Design och integration

- Dörrgångjärn: Gångjärn - dörr till dörr SoftClose
- Inställning av höjd; Justerbara fötter
- Justerbara fötter: 4
- Dörr: Omhängningsbar dörr

Säkerhet och skötsel

- Ljudsignal vid öppen dörr

Teknisk data

- Bullernivå (max): 35 dB(A)re 1 pW
- Klimatklass: Utökat tempererat (SN), Tempererat (N), Subtropiskt (ST)
- Köldmedium: R600A
- Stjärnmärkning: Färskvaror
- Energiklass: D
- Beräknad årlig energiförbrukning: 74 kWh
- Total effekt för belysningen: 2 W
- Anslutningseffekt: 100 W
- Elektrisk anslutning: 220-240 V
- Nominell ström: 0,6 amp
- Frekvens: 50 Hz
- Nisch dimensioner min-max (HxBxD):
  82-90 × 60 × 55 cm

Installation

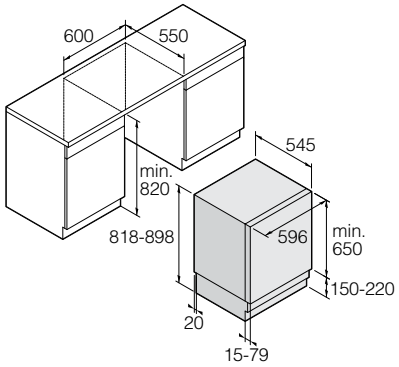

Installation och mått

F22881I

20010092
Integrerbart frysskåp - underbyggning
Advanced Line
Mått (H×B×D): 81,8 × 59,6 × 54,5 cm

- Färg: Vit

Konstruktion och prestanda

- Fast Freeze
- 1 kompressor

Användning och flexibilitet

- Användbar volym: 101 ltr.
- Fryskapacitet: 4,6 kg
- Säkerhetstid vid strömavbrott: 14
- Frysfack: 3 lådor

Interaktion och kontroll

- LED display
- Digital temperaturindikator för frys

Design och integration

- Dörrgångjärn: Gångjärn - dörr till dörr SoftClose
- Inställning av höjd: Justerbara fötter
- Justerbara fötter: 4
- Dörr: Omhängningsbar dörr

Säkerhet och skötsel

- Varningslampa vid för hög temperatur i frysutrymmet
- Ljudsignal vid öppen dörr

Teknisk data

- Bullernivå (max): 35 dB(A)re 1 pW
- Klimatklass: Utökat tempererat (SN), Tempererat (N), Subtropiskt (ST)
- Köldmedium: R600A
- Stjärnklassificering: 4-stjärnig
- Energiklass: D
- Beräknad årlig energiförbrukning: 142 kWh
- Anslutningseffekt: 100 W
- Elektrisk anslutning: 220-240 V
- Nominell ström: 0,6 amp
- Frekvens: 50 Hz
- Nisch dimensioner min-max (HxBxD): 82-90 × 60 × 55 cm

Installation

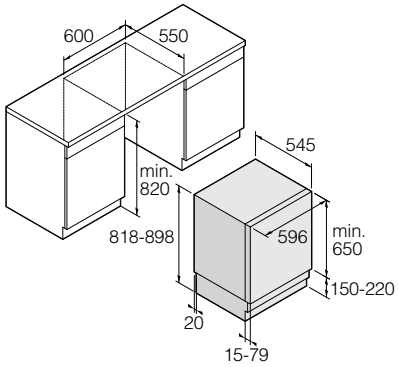

Installation och mått

RFN23841W

737780
Fristående kyl/frys
Premium, Vit
Mått (H×B×D): 185 × 60 × 66,3 cm

RFN23841S

737791
Fristående kyl/frys
Premium, Stainless Steel
Mått (H×B×D): 185 × 60 × 66,3 cm

RFN23841B

737707
Fristående kyl/frys
Premium, Black Steel
Mått (H×B×D): 185 × 60 × 66,3 cm

Konstruktion och prestanda

- NoFrost, i kylen och frysen
- FastFreeze
- Fresh Air™: Joniserare i kylskåpet
- Luftcirkulation: Multi Air Flow System

Användning och flexibilitet

- Användbar volym: 326 l
- Nettokapacitet för kylskåp: 220 l
- Nettokapacitet för frys: 106 l
- Fryskapacitet: 13 kg
- Säkerhetstid vid strömavbrott: 9 tim
- Convertible Zone (konvertera frysskåp till Active ColdBox™)
- Antal förvaringsfack för ost och smör: 1 MultiBox
- Hyllor i skåpsdörren: 2 dörrhyllor
- Dörrhylla för flaskor: 1 dörrhylla med 1 flaskhållare
- SpaceBox 38 l.
- LED-ljus
- Grönsakslåda med reglering av luftfuktigheten
- Frysfack: 3 lådor
- Glashyllor: 4
- Antal flyttbara hyllor: 2
- Convert FreshZone
- Convert ZeroZone

Interaktion och kontroll

- Adaptive Temperature Control
- LED-display - separat styrning av frys
- Digital temperaturindikator för kyl och frys

Design och integration

- Justerbara fötter: 2
- Hjul: 2
- Dörr: Omhängningsbar dörr

Säkerhet och skötsel

- Ljud och ljussignal vid för hög temperatur i kylen - vit ljussignal
- För hög temperatur i frysfacket: Larm
- Ljudalarm vid öppen dörr
- Kommer ihåg inställningarna vid strömavbrott

Teknisk data

- Bullernivå: 35 dB(A)re 1 pW
- Klimatklass: Utökad tempererad (SN), Tempererad (N), Subtropisk (ST), Tropisk (T)
- Köldmedel: R600A
- Stjärnmärkning: Färska livsmedel, Kylning, Låda med variabel temperatur
- Energiklass: C
- Estimerad årlig elförbrukning: 164,98 kWh
- Total strömkälla för lamporna: 2 W
- Anslutningseffekt: 110 W
- Spänning: 220-240 V
- Nominell ström: 0,9 amp
- Frekvens: 50 Hz

OBS!
Om de angivna måtten för ventilationsöppningen inte följs kommer kompressorn att gå oftare, vilket i sin tur leder till ökad energiförbrukning och skador på kompressorn.

Kom ihåg att alltid följa måtten för erforderlig ventilationsöppning!

Installation

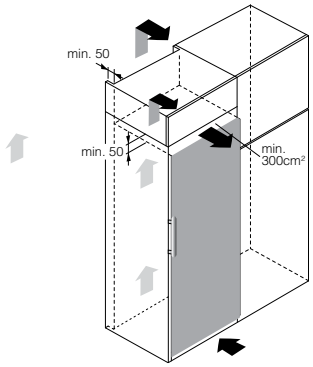

Luftventilation

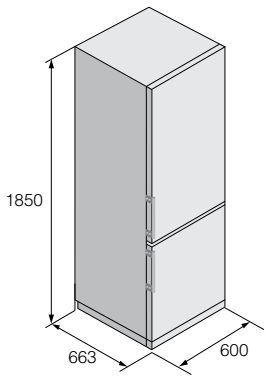

Mått

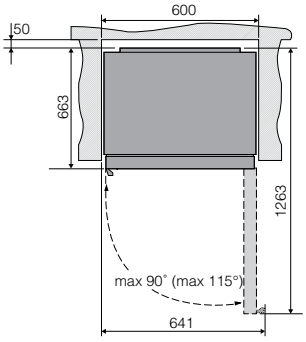

Inbyggnad

R23841W

741575
Fritstående kylskåp
Premium, Vit
Mått (H×B×D): 185 × 59,5 × 66,3 cm

R23841S

741577
Fritstående kylskåp
Premium, Stainless Steel
Mått (H×B×D): 185 × 59,5 × 66,3 cm

R23841B

741578
Fritstående kylskåp
Premium, Black Steel
Mått (H×B×D): 185 × 59,5 × 66,3 cm

Konstruktion och prestanda

- Super Cool™ funktion
- Kylfläkt

Användning och flexibilitet

- Användbar volym: 384 l
- Antal förvaringsfack för ost och smör: 1 MultiBox
- Hyllor i skåpsdörren: 3 flaskhyllor
- Dörrhylla för flaskor: 1 dörrhylla med 1 flaskhållare
- Flaskhållare
- 2 grönsakslådor
- LED-ljus
- Grönsakslåda med reglering av luftfuktigheten
- Glashyllor: 6
- Antal flyttbara hyllor: 4
- Convert FreshZone

Interaktion och kontroll

- Adaptive Temperature Control
- LED-display
- Digital indikator för kylskåp

Design och integration

- Justerbara fötter: 2
- Hjul: 2
- Dörr: Omhängningsbar dörr

Säkerhet och skötsel

- Ljud och ljussignal vid för hög temperatur i kylen - vit ljussignal
- Ljudalarm vid öppen dörr
- Kommer ihåg inställningarna vid strömavbrott

Teknisk data

- Bullernivå: 38 dB(A)re 1 pW
- Klimatklass: Utökad tempererad (SN), Tempererad (N), Subtropisk (ST), Tropisk (T)
- Köldmedel: R600A
- Stjärnmärkning: Färska livsmedel, Kylning
- Energiklass: C
- Estimerad årlig elförbrukning: 91,98 kWh
- Total strömkälla för lamporna: 2 W
- Anslutningseffekt: 80 W
- Spänning: 220-240 V
- Nominell ström: 0,6 amp
- Frekvens: 50 Hz

OBS!
Om de angivna måtten för ventilationsöppningen inte följs kommer kompressorn att gå oftare, vilket i sin tur leder till ökad energiförbrukning och skador på kompressorn.

Kom ihåg att alltid följa måtten för erforderlig ventilationsöppning!

Installation

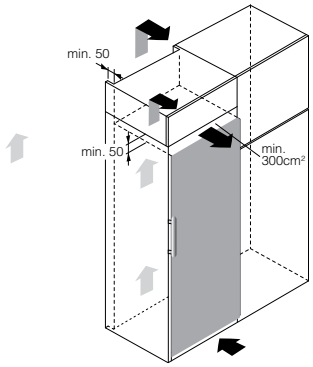

Luftventilation

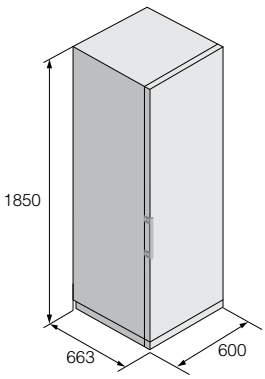

Mått

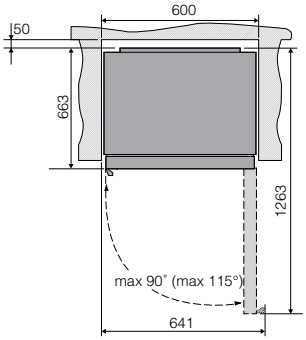

Inbyggnad

FN23841W

741579
Fritstående frysskåp
Premium, Vit
Mått (H×B×D): 185 × 59,5 × 66,3 cm

FN23841S

741580
Fritstående frysskåp
Premium, Stainless Steel
Mått (H×B×D): 185 × 59,5 × 66,3 cm

FN23841B

741671
Fritstående frysskåp
Premium, Black Steel
Mått (H×B×D): 185 × 59,5 × 66,3 cm

Konstruktion och prestanda

- Cool Flow+ System
- FastFreeze
- Luftcirkulation: Multi Air Flow System

Användning och flexibilitet

- Användbar volym: 280 l
- Fryskapacitet: 12,6 kg
- Säkerhetstid vid strömavbrott: 11 tim
- SpaceBox 38 l.
- Frysfack: 2 dörrar, 5 lådor

Interaktion och kontroll

- LED-display
- Digital temperaturindikator för frys

Design och integration

- Justerbara fötter: 2
- Hjul: 2
- Dörr: Vändbar dörröppning

Säkerhet och skötsel

- För hög temperatur i frysfacket: Larm och vitt ljus
- Ljudalarm vid öppen dörr
- Kommer ihåg inställningarna vid strömavbrott

Teknisk data

- Bullernivå: 38 dB(A)re 1 pW
- Klimatklass: Utökad tempererad (SN), Tempererad (N), Subtropisk (ST), Tropisk (T)
- Köldmedel: R600A
- Stjärnmärkning: fyrstjärnig
- Energiklass: D
- Estimerad årlig elförbrukning: 198,72 kWh
- Total strömkälla för lamporna: 2 W
- Anslutningseffekt: 110 W
- Spänning: 220-240 V
- Nominell ström: 0,8 amp
- Frekvens: 50 Hz

OBS!
Om de angivna måtten för ventilationsöppningen inte följs kommer kompressorn att gå oftare, vilket i sin tur leder till ökad energiförbrukning och skador på kompressorn.

Kom ihåg att alltid följa måtten för erforderlig ventilationsöppning!

Installation

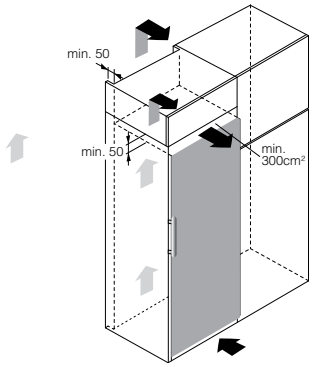

Luftventilation

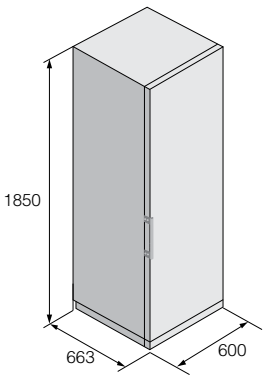

Mått

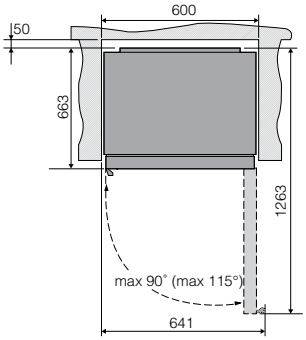

Inbyggnad

BASKO

En modern vinkällare

ASKOs vinlagringsskåp är det närmaste du kan komma till en fullutrustad vinkällare, men en som kan placeras var du vill.

Nästan alla funktioner och egenskaper vi har byggt in för att ge din samling den omsorg den förtjänar är inspirerade av vinkällare - som har använts i flera hundra år som det allra bästa sättet att förvara vin på.

Det här vinskåpet har olika temperaturzoner för olika typer av vin, och varje zon kan styras i detalj. Skåpet har de perfekta ljusförhållandena, övervakar luftfuktigheten och är nästan helt vibrationsfritt. Men till skillnad från en vinkällare dokumenterar och katalogiserar den ditt vin och ger dig information om det. På så sätt får du det bästa av två världar. Och dessutom är det en vacker möbel i vardagsrummet – eller var du nu vill placera det.

WCN311942G

737091
Svart hölje/härdat glas
Vinlagringsskåp med 3 klimatzoner, 192 cm
Fristående
Mått (H×B×D): 192 × 70 × 79,7 cm
Djup med öppen dörr: 143,5 cm

GOLD AWARD 2021

- Färg: Mattsvart

Konstruktion och prestanda

- Antal temperaturzoner: 3
- Super Cool™ funktion
- Kylfläkt
- Luftcirkulation: MultiFlow Cooling
- Utdragbara trähyllor med mjukstängande funktion
- Fuktbox i lera

Användning och flexibilitet

- Användbar volym: 517 l
- Kapacitet för 0,75 l flaskor: 190
- Utdragbar SnackBin: Trähylla
- Antal upphängningsanordningar för glas: 2
- Temperaturreglering för olika vintyper
- Temperaturzon: min +5 - max +20
- LED-belysning, LED-list under skiljeväggen, dimmerbelysning, RGB-belysning
- Funktioner för belysning av vinkylare: Fördröjning av belysningens avstängning, belysning tänds när dörren öppnas, RGB-belysningens färgskiftning, belysningens värmeskiftning
- Dörrgångjärn: Gångjärn - dörr till dörr SoftClose
- Antal flyttbara hyllplan: 8
- Antal märkplattor: 7
- Vinlistsystem: Se var ditt vin finns, lagringstid och serveringstemperatur
- Connect Life-app: Kontrollera/ändra inställningar, vinlista, luftfuktighet, temperatur.
- Drivs av Vivino: Skanna etiketten med din mobiltelefon eller med kameran i displayen och få tillgång till mer information om ditt vin.

Interaktion och kontroll

- Adaptive Temperature Control
- Touchskärm med TFT-display
- Digital indikator för kylskåp
- Meddelande om för hög/för låg luftfuktighet
- Meddelande om filterbyte
- Kamera
- Vibrationssensor
- Avståndssensor
- Virtuell sommelier (digital)

Design och integration

- Justerbara fötter: 2
- Hjul: 2
- Omhängningsbar dörr

Tillbehör

- Hyllsats

Säkerhet och skötsel

- Ljudalarm vid öppen dörr
- Kommer ihåg inställningarna vid strömavbrott
- Dörrlås
- Antal kolfilter: 3

Teknisk data

- Bullernivå: 38 dB(A)re 1 pW
- Klimatklass: Utökad tempererad (SN), Tempererad (N), Subtropisk (ST), Tropisk (T)
- Köldmedel: R600A
- Förvaringsskåp
- Energiklass: F
- Estimerad årlig elförbrukning: 139,98 kWh
- Total strömkälla för lamporna: 16 W
- Anslutningseffekt: 160 W
- Spänning: 220-240 V
- Nominell ström: 0,9 amp
- Frekvens: 50 Hz
- Fuktighetsnivå: 50-80 %

Installation

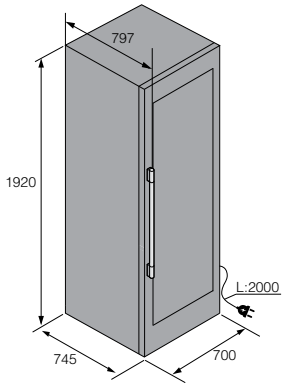

WCN111942G

738664
Svart hölje/härdat glas
Förvaringsskåp 192 cm
Fritstående
Mått (H×B×D): 192 × 70 × 79,7 cm
Djup med öppen dörr: 143,5 cm

- Färg: Mattsvart

Konstruktion och prestanda

- Antal temperaturzoner: 1
- Super Cool™ funktion
- Kylfläkt
- Luftcirkulation: MultiFlow Cooling
- Utdragbara trähyllor med mjukstängande funktion
- Fuktbox i lera

Användning och flexibilitet

- Användbar volym: 545 l
- Kapacitet för 0,75 l flaskor: 261
- Antal hängare för glas: 2
- Temperaturreglering för olika vintyper
- Temperaturzon: min +5 - max +20
- LED-lampa, dimbar belysning
- Funktioner för belysning av vinkylare: Fördröjning av belysningens avstängning, Belysning tänds vid dörröppning, RGB-belysning med färgbyte, Belysning med värmebyte
- Dörrgångjärn: Gångjärn - dörr till dörr SoftClose
- Antal flyttbara hyllplan: 7
- Antal märkskyltar: 6
- Vinlistsystem: Se var ditt vin finns, lagringstid och serveringstemperatur
- Connect Life-app: Kontrollera/ändra inställningar, vinlista, luftfuktighet, temperatur.
- Drivs av Vivino: Skanna etiketten med din mobiltelefon eller med kameran i displayen och få tillgång till mer information om ditt vin.

Interaktion och kontroll

- Adaptive Temperature Control
- LCD-display med touchknappar
- Digital indikator för kylskåp
- Meddelande om för hög/för låg luftfuktighet
- Meddelande om filterbyte
- Vibrationssensor
- Avståndssensor
- Virtuell sommelier (digital)

Design och integration

- Justerbara fötter: 2
- Hjul: 2
- Omhängningsbar dörr

Tillbehör

- Hyllsats

Säkerhet och skötsel

- Ljudalarm vid öppen dörr
- Kommer ihåg inställningarna vid strömavbrott
- Dörrlås
- Antal kolfilter: 1

Teknisk data

- Bullernivå: 38 dB(A)re 1 pW
- Klimatklass: Utökad tempererad (SN), Tempererad (N), Subtropisk (ST), Tropisk (T)
- Köldmedel: R600A
- Förvaringsskåp
- Energiklass: F
- Estimerad årlig elförbrukning: 141,8 kWh
- Total strömkälla för lamporna: 4 W
- Anslutningseffekt: 160 W
- Spänning: 220-240 V
- Nominell ström: 0,7 amp
- Frekvens: 50 Hz
- Fuktighetsnivå: 50-80 %

Installation

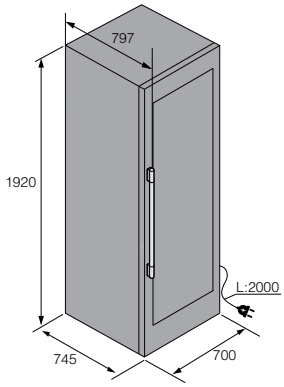

WCN25842G

741100
Svart hölje/härdat glas
Vinlagringsskåp med klimatzoner, 82 cm
Inbyggd
Mått (H×B×D): 82 × 59,5 × 57 cm
Djup med öppen dörr: 115,8 cm

- Färg: Mattsvart

Konstruktion och prestanda

- Antal temperaturzoner: 2
- Super Cool™ funktion
- Kylfläkt
- Luftcirkulation: MultiFlow Cooling

Användning och flexibilitet

- Användbar volym: 120 l
- Kapacitet 0,75 l flaskor: 38
- Temperaturreglering för olika vintyper
- Temperaturzon: min +5 - max +20
- LED-lampa, Dimmer
- Belysningsfunktioner: Justerbar RGB-belysning, tidsinställd belysning, justerbart varmt-kallt ljus, automatiskt när dörren öppnas
- Dörrgångjärn: SoftClose gångjärn - dörr till dörr
- Antal flyttbara hyllplan: 3
- Antal griffeltavlor för namnmärkning: 4
- Vinlistsystem: Se var ditt vin finns,
- lagringstid och serveringstemperatur
- Connect Life-app: Kontrollera/ändra inställningar, vinlista, luftfuktighet, temperatur.
- Drivs av Vivino: Skanna etiketten med din mobil och och få tillgång till mer information om ditt vin.

Interaktion och kontroll

- Adaptive Temperature Control
- TFT-display med touchknappar
- Digital indikator för kylskåp
- Meddelande om för hög/för låg luftfuktighet
- Meddelande om filterbyte

Design och integration

- Justerbara fötter: 4
- Omhängningsbar dörr

Säkerhet och skötsel

- Ljudalarm vid öppen dörr
- Kommer ihåg inställningarna vid strömavbrott
- Antal kolfilter: 2

Teknisk data

- Bullernivå: 35 dB(A)re 1 pW
- Klimatklass: Utökad tempererad (SN), Tempererad (N), Subtropisk (ST), Tropisk (T)
- Köldmedel: R600A
- Förvaringsskåp
- Energiklass: F
- Estimerad årlig elförbrukning: 104,21 kWh
- Total strömkälla för lamporna: 4 W
- Anslutningseffekt: 110 W
- Spänning: 220-240 V
- Nominell ström: 0,6 amp
- Frekvens: 50 Hz
- Fuktighetsnivå: 50-80 %

Installation

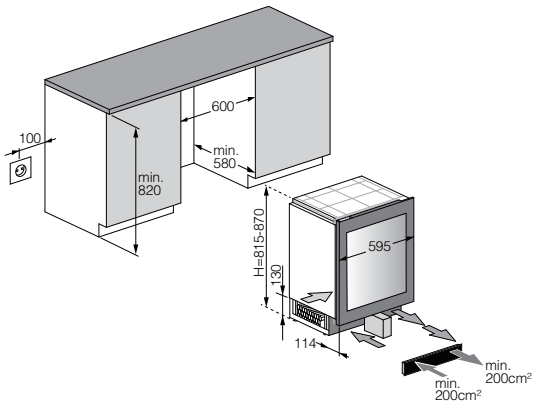

WCN15842G

741134
Svart hölje/härdat glas
Förvaringsskåp, 82 cm
Inbyggd
Mått (H×B×D): 82 × 59,5 × 57 cm
Djup med öppen dörr: 115,8 cm

- Färg: Mattsvart

Konstruktion och prestanda

- Antal temperaturzoner: 1
- Super Cool™ funktion
- Kylfläkt
- Luftcirkulation: MultiFlow Cooling

Användning och flexibilitet

- Användbar volym: 118 l
- Kapacitet för 0,75 l flaskor: 44
- Temperaturreglering för olika vintyper
- Temperaturzon: min +5 - max +20
- LED-lampa, dimbar belysning
- Funktioner för belysning av vinkylare: Fördröjning av belysningens avstängning, Belysning tänds vid dörröppning, Utan RGB-belysning med färgbyte, Belysning med värmebyte
- Dörrgångjärn: Gångjärn - dörr till dörr SoftClose
- Antal flyttbara hyllplan: 4
- Vinlistsystem: Se var ditt vin finns, lagringstid och serveringstemperatur
- Connect Life-app: Kontrollera/ändra inställningar, vinlista, luftfuktighet, temperatur.
- Drivs av Vivino: Skanna etiketten med din mobil och och få tillgång t

Interaktion och kontroll

- Adaptive Temperature Control
- LCD-display med touchknappar
- Digital indikator för kylskåp
- Meddelande om för hög/för låg luftfuktighet
- Meddelande om filterbyte

Design och integration

- Justerbara fötter: 4
- Omhängningsbar dörr

Säkerhet och skötsel

- Ljudalarm vid öppen dörr
- Kommer ihåg inställningarna vid strömavbrott
- Antal kolfilter: 1

Teknisk data

- Bullernivå: 36 dB(A)re 1 pW
- Klimatklass: Utökad tempererad (SN), Tempererad (N), Subtropisk (ST), Tropisk (T)
- Köldmedel: R600A
- Förvaringsskåp
- Energiklass: E
- Estimerad årlig elförbrukning: 83,04 kWh
- Total strömkälla för lamporna: 4 W
- Anslutningseffekt: 110 W
- Spänning: 220-240 V
- Nominell ström: 0,6 amp
- Frekvens: 50 Hz
- Fuktighetsnivå: 50-80 %

Installation

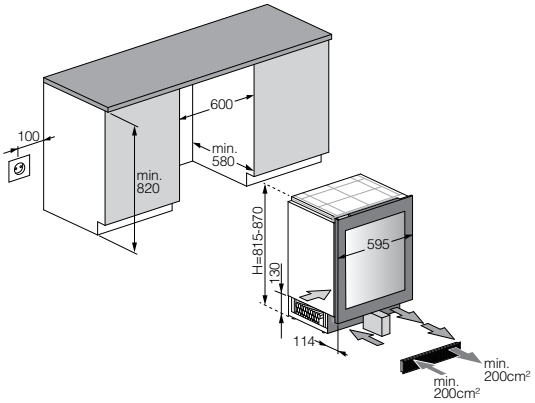

ASKO

Diskmaskiner

Idag går hållbarhet och ansvar hand i hand. När vi designar våra produkter är det vårt ansvar att inte bara skapa hållbara produkter, utan även att göra dem ännu bättre - både för våra kunder och för planeten.

Det var detta tankesätt som ledde till vår senaste diskmaskin: DW60. Den är ansvarsfullt utvecklad, designad för att göra skillnad och tillverkad för att bli älskad under de kommande 20 åren.

DFI777UXXL

739403
Fullintegrerad diskmaskin med automatisk dosering
Mått (HxBxD): 85,9-91,2 × 59,6 × 55,4 cm
Djup med öppen lucka: 123,1 cm
Monteras med 700-800 mm höga köksdörrar (maxvikt på dörren 4,0 - 12,0 kg)*

Konstruktion och prestanda

- Svetsat stålrör
- Extern flottör - detekterar vattenläckage på bottenplattan
- Vattenskydd i standby-läge
- Pump med Anitblock
- 8 Steel™ - 8 av de viktigaste delarna är tillverkade av hållbart rostfritt stål
- Integrerat värmeelement
- SCS - Super Rengöringssystem™
- Sensi Clean™-sensor - mäter smutsnivån
- Automatisk avhärdning av vatten
- Antal spolarmar: 3
- Antal spolzoner: 10
- Twin Tubes™ - separat sprayzon i mellersta korgen
- Turbo Combi Drying™
- Automatisk dörröppning
- Sensor CDO
- Power Zone Cutlery™ - extra rengöring av bestick

Användning och flexibilitet

- Antal kuvert: 17
- Antal korgar: 4
- Integrerat automatiskt doseringssystem
- Översta facket/korgen: Enkel höjdjustering; Med teleskopskenor; Handtag; Avtagbar; Styrskenor med kullager
- Toppkorg: Exklusiv - helt flexibel med nedfällbara pinnrader och LightLock™ för lätta föremål
- Övre korg - justerbar: Full
- Lättglidande teleskopskenor med kullager för den övre korgen
- China Guard - skyddar ömtålig last från den roterande spolarmen
- Mittkorg: Flyttbar för stora köksredskap; Flyttbar för skålar, koppar och glas; Handtag; Mellankorgens anslutning är utrustad med backventil; Lättglidande teleskopskenor med kullager
- Anslutningen till mellankorgen är utrustad med backventil
- Underkorg: Exklusiv - helt flexibel med nedfällbara med nedfällbara pinnrader samt vas- och flaskhållare
- Vas- och flaskhållare placerad ovanför Jet Spray™-munstycke
- Tätt trådmönster i både över- och underkorg
- Bestickkorg
- 4 LED-lampor

Interaktion och styrning

- Wi-Fi: integrerad
- TFT-display
- Möjlighet att skapa egna program
- Antal program: 15
- Antal tillval: 11
- Status Light™ - smart färgindikering av diskprocessen
- Indikator för återstående tid
- Indikator för avslutad disk: visas med ljud och ljus
- Justerbara effektzoner
- Justerbart vattentryck

Funktioner, program och lägen

- 15 program: Auto; Intensiv; Eko; Hygien; Tid; Plast; Skölj och håll; Universal; Högdisk, upp; Högdisk, ner; Kristallglas; Kvik Pro disk; Självrengörande; Förvärmd; Antilukt
- Fördröjd start
- Inställd tid
- Extra hygien med UV-teknik
- Adaptivt grönt läge // Grön funktion
- Snabbläge // Nattläge
- Intensivt läge // Supersköljning

Design och integration

- Dörrfjädern kan justeras framifrån
- Bakre fot justerbar från framsidan
- Kardborreband för enkel montering av dörren
- Enkel installation med integrerad antisifon
- Push to open-funktion - perfekt för handtagslösa kök

Säkerhet och skötsel

- Aqua Safe™ - Skyddar mot vattenskador
- Kid Safe™ - Knapplås
- Saltindikator

Teknisk data

- Kan anslutas till kall- eller varmvatten - storlek 3/4”
- Ljudnivå (max.): 38 dB(A)re 1 pW
- Standardprogramlängd: 225 min
- Energiförbrukning per cykel för Eco-program 40-60°C: 0,77 kWh
- Energiförbrukning per 100 cykler: 77 kWh
- Vattenförbrukning per cykel: 9,9 liter
- Energiförbrukning i standby: 0,49 W
- Energiklass: C
- Bullerklass: A

Hyllor, korgar och lådor

Löstagbar och höjdjusterbar övre bestickläda

Höjdjusterbar Exclusive övre korg (med Instant Lift) i nylonbelagt stål

Mellankorg för skålar och bestick

Exklusiv underkorg i nylonbelagt stål

Löstagbar bestickkorg

Övriga tillbehör

Vinglashållare för bottenkorg - 490854

Installation

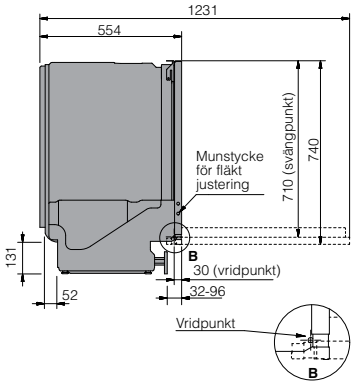

Detaljer från sidan

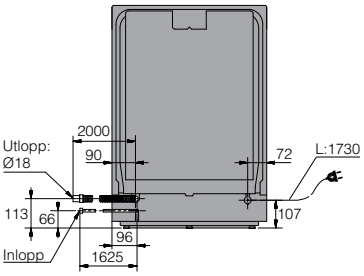

Baksidan

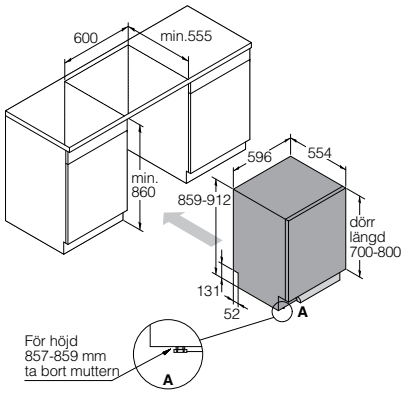

Inbyggnad

* Vid montering av luckor mellan 70-72 cm kommer en del av gångjärnet att synas under luckan. Vid installation av mycket lätta eller mycket tunga köksluckor på helintegrerade diskmaskiner kan du behöva köpa andra fjädrar för luckans öppnings-/stängningsmekanism. Dessa kommer vanligtvis att vara kraftigare fjädrar för standard 82-87 cm höga diskmaskiner och lättare fjädrar för XXL 86-91 cm höga diskmaskiner.

DFI756MUXXL

Kök - 739437
Fullintegrerad diskmaskin med automatisk dosering
Mått (HxBxD): 85,9-91,2 × 59,6 × 55,4 cm
Djup med öppen lucka: 123,1 cm
Monteras med 700-800 mm höga köksdörrar (maxvikt på dörren 4,0 - 12,0 kg)*

DESIGN AWARD 2022

Konstruktion och prestanda

- Svetsat stålrör
- Extern flottör - detekterar vattenläckage på bottenplattan
- Vattenskydd i standby-läge
- Pump med Anitblock
- 8 Steel™ - 8 av de viktigaste delarna är tillverkade av slitstarkt rostfritt stål
- Integrerat värmeelement
- SCS - Super Cleaning System™
- Sensi Clean™-sensor - mäter smutsnivån
- Automatisk avhärdning av vatten
- Antal spolarmar: 2
- Antal spolzoner: 10
- Twin Tubes™ - separat sprayzon i mittkorgen
- Turbo Combi Drying™
- Automatisk dörröppning
- Sensor CDO
- Power Zone Cutlery™ - extra rengöring av bestick

Användning och flexibilitet

- Antal kuvert: 15 kuvert
- Antal korgar: 3
- Integrerat automatiskt doseringssystem
- Översta korgen: Exklusiv - helt flexibel med nedfällbara pinnrader och LightLock™ för lätta föremål
- Toppkorg - justerbar: Full
- Smidigt glidande teleskopskenor med kullager för den övre korgen
- China Guard - skyddar ömtålig last från den roterande spolarmen
- Mittkorg: Flyttbar för stora redskap; löstagbar för skålar, koppar, glas; Handtag; Centrumkorgens anslutning är utrustad med backventil; Lättglidande teleskopskenor med kullager; Avtagbart stativ för stora verktyg
- Anslutningen till mellankorgen är utrustad med backventil
- Underkorg: Exklusiv - helt flexibel med nedfällbara pinnrader samt vas- och flaskhållare
- Vas- och flaskhållare placerad ovanför Jet Spray™-munstycke
- Tätt trådmönster i både över- och underkorg
- Bestickkorg
- 2 LED-lampor

Interaktion och styrning

- Wi-Fi: integrerad
- TFT-display
- Möjlighet att skapa egna program
- Antal program: 15
- Antal tillval: 10
- Status Light™ - smart färgindikering av diskprocessen
- Indikator för återstående tid
- Indikator för avslutad disk: visas med ljud och ljus
- Justerbara effektzoner
- Justerbart vattentryck

Funktioner, program och lägen

- 15 program: Auto; Intensiv; Eco; Hygien; Tidsprogram; Plast; Skölj- och hållprogram; Universal; Högdisk, upp; Högdisk, ner; Kristallglas; Snabbdisk Pro-disk; Självrengörande; Förvärmd; Antilukt
- Fördröjd start
- Inställd tid
- Extra hygien med UV-teknik
- Grön funktion // Hastighetsfunktion
- Nattfunktion // Intensivfunktion
- Supersköljning

Design och integration

- Dörrfjädern kan justeras framifrån
- Bakre fot justerbar från framsidan
- Kardborreband för enkel montering av dörren
- Enkel installation med integrerat vattenlås
- Push to open-funktion - perfekt för handtagslösa kök

Säkerhet och skötsel

- Aqua Safe™ - Flera säkerhetssystem som skyddar mot vattenskador.
- Kid Safe™ - knapplås
- Indikation för låg nivå av sköljmedel
- Saltindikator

Teknisk data

- Kan anslutas till kall- eller varmvatten - storlek 3/4”
- Bullernivå: 39 dB(A)re 1 pW
- Programtid för standardprogram: 210 min
- Energiförbrukning per cykel för Eco-programmet 40-60°C: 0,65 kWh
- Energiförbrukning per 100 cykler: 65 kWh
- Vattenanvändning i liter [per cykel]: 9,6 ltr.
- El-förbrukning i stand by-läge: 0,49 W
- Energiklass: B
- Bullerklass: B

Hyllor, korgar och lådor

Höjdjusterbar Exclusive övre korg (med Instant Lift) i nylonbelagt stål

Mellankorg för skålar och bestick

Exklusiv underkorg i nylonbelagt stål

Löstagbar bestickkorg

Övriga tillbehör

Vinglashållare för bottenkorg - 490854

Installation

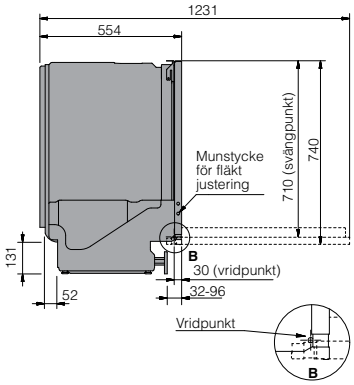

Detaljer från sidan

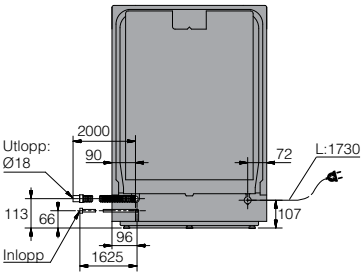

Baksidan

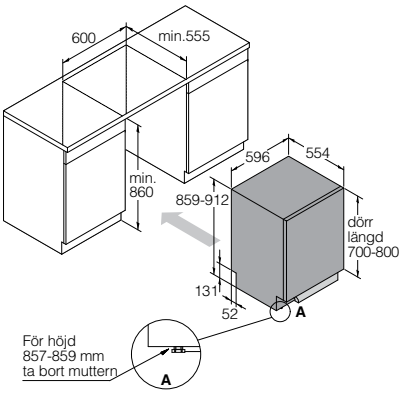

Inbyggnad

* Vid montering av luckor mellan 70-72 cm kommer en del av gångjärnet att synas under luckan. Vid installation av mycket lätta eller mycket tunga köksluckor på helintegrerade diskmaskiner kan du behöva köpa andra fjädrar för luckans öppnings-/stängningsmekanism. Dessa kommer vanligtvis att vara kraftigare fjädrar för standard 82-87 cm höga diskmaskiner och lättare fjädrar för XXL 86-91 cm höga diskmaskiner.

DFI746MU

Kök - 739524
Fullintegrerad diskmaskin med automatisk dosering
Mått (HxBxD): 81,9-87,2 × 59,6 × 55,4 cm
Djup med öppen lucka: 119,1 cm
Monteras med 680-760 mm höga köksdörrar (maxvikt på dörren 3,8 - 14,0 kg)*

DESIGN AWARD 2022

Konstruktion och prestanda

- Svetsat stålrör
- Extern flottör - detekterar vattenläckage på bottenplattan
- Vattenskydd i standby-läge
- Pump med Anitblock
- 8 Steel™ - 8 av de viktigaste delarna är tillverkade av hållbart rostfritt stål
- Integrerat värmeelement
- SCS - Super Rengöringssystem™
- Sensi Clean™-sensor - mäter smutsnivån
- Automatisk avhärdning av vatten
- Antal spolarmar: 2
- Antal spolzoner: 10
- Twin Tubes™ - separat sprayzon i mittkorgen mellersta korgen
- Turbo Combi Drying™
- Automatisk dörröppning
- Sensor CDO
- Power Zone Cutlery™ - extra rengöring av bestick

Användning och flexibilitet

- Antal kuvert: 14
- Antal korgar: 3
- Integrerat automatiskt doseringssystem
- Översta korgen: Exklusiv - helt flexibel med nedfällbara pinnrader och LightLock™ för lätta föremål
- China Guard - skyddar ömtåliga laster från den roterande spolarmen
- Mittkorg: Löstagbar för stora redskap; löstagbar för skålar, koppar och glas; Handtag; Centrumkorgens anslutning är utrustad med backventil; Lättglidande teleskopskenor med kullager; Avtagbart stativ för stora verktyg
- Anslutningen till mellankorgen är utrustad med backventil
- Underkorg: Exklusiv - helt flexibel med nedfällbara pinnrader samt vas- och flaskhållare
- Vas- och flaskhållare placerad ovanför Jet Spray™-munstycke
- Tätt trådmönster i både över- och underkorg
- Bestickkorg
- 2 LED-lampor

Interaktion och styrning

- Wi-Fi: integrerad
- TFT-display
- Möjlighet att skapa egna program
- Antal program: 15
- Antal tillval: 10
- Status Light™ - smart färgindikering av diskprocessen
- Indikator för återstående tid
- Indikator för avslutad disk: visas med ljud och ljus

Funktioner, program och lägen

- 15 program: Auto; Intensiv; Eco; Hygien; Tids; Skölj- och hållprogram; Universal; Högdisk, upp; Högdisk, ner; Kristallglas; Snabbdisk Pro-disk; Självrengörande; Förvärmd; Antilukt
- Fördröjd start
- Inställd tid
- Extra hygien med UV-teknik
- Grön funktion // Hastighetsfunktion
- Nattfunktion
- Intensiv-funktion
- Supersköljning

Design och integration

- Dörrfjädern kan justeras framifrån
- Bakre fot justerbar från framsidan
- Kardborreband för enkel montering av dörren
- Enkel installation med integrerat vattenlås
- Push to open-funktion - perfekt för handtagslösa kök

Säkerhet och skötsel

- Aqua Safe™ - Flera säkerhetssystem som skyddar mot vattenskador.
- Kid Safe™ - knapplås
- Indikation för låg nivå av sköljmedel: Visas i display
- Saltindikator

Teknisk data

- Kan anslutas till kall- eller varmvatten - storlek 3/4”
- Bullernivå: 39 dB(A)re 1 pW
- Programtid för standardprogram: 195 min
- Energiförbrukning per cykel för Eco-programmet 40-60°C: 0,64 kWh
- Energiförbrukning per 100 cykler: 64 kWh
- Vattenanvändning i liter [per cykel]: 9,6 ltr.
- El-förbrukning i stand by-läge: 0,49 W
- Energiklass: B
- Bullerklass: B

Hyllor, korgar och lådor

Exklusiv övre korg i nylonbelagt stål

Mellankorg för skålar och bestick

Exklusiv underkorg i nylonbelagt stål

Löstagbar bestickkorg

Installation

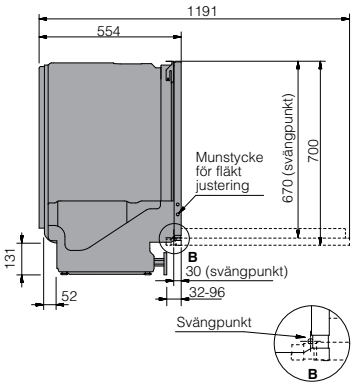

Detaljer från sidan

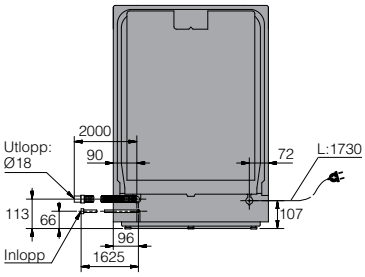

Baksidan

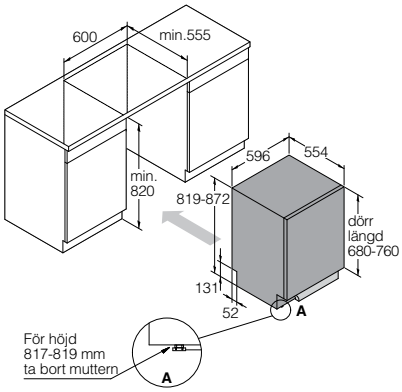

Inbyggnad

* Vid montering av luckor mellan 70-72 cm kommer en del av gångjärnet att synas under luckan. Vid installation av mycket lätta eller mycket tunga köksluckor på helintegrerade diskmaskiner kan du behöva köpa andra fjädrar för luckans öppnings-/stängningsmekanism. Dessa kommer vanligtvis att vara kraftigare fjädrar för standard 82-87 cm höga diskmaskiner och lättare fjädrar för XXL 86-91 cm höga diskmaskiner.

DSD545KXXL

739512
Fullintegrerad diskmaskin
Mått (HxBxD): 85,9-91,2 × 59,6 × 55,4 cm
Djup med öppen lucka: 123,1 cm
Anpassade dörrdimensioner 760-840 mm
Sliding Door - skjutbeslag som passar alla dörrar och socklar (maxvikt på dörren 4,0 - 12,0 kg)*

Hyllor, korgar och lådor

Löstagbar och höjdjusterbar övre bestickläda

Höjdjusterbar Premium övre korg (med Instant Lift) i nylonbelagt stål

Exklusiv underkorg i nylonbelagt stål

Löstagbar bestickkorg

Konstruktion och prestanda

- Svetsat stålrör
- Extern flottör - detekterar vattenläckage på bottenplattan
- Vattenskydd i standby-läge
- Pump med Anitblock
- 8 Steel™ - 8 av de viktigaste delarna är tillverkade av hållbart rostfritt stål
- Integrerat värmeelement
- SCS - Super Rengöringssystem™
- Sensi Clean™-sensor - mäter smutsnivån
- Automatisk avhärdning av vatten
- Antal spolarmar: 3
- Antal spolzoner: 9
- Automatisk dörröppning
- Power Zone Cutlery™ - extra rengöring av bestick

Användning och flexibilitet

- Antal kuvert: 14
- Antal korgar: 3
- Översta facket/korgen: Enkel höjdjustering; Handtag; Avtagbar
- Toppkorg: Premium, justerbar
- Lättglidande teleskopskenor med kullager för den övre korgen
- Bottenkorg: Premium
- Tätt trådmönster i både topp- och bottenkorg
- Bestickkorg // 2 LED-lampor

Interaktion och styrning

- Wi-Fi: integrerad
- LCD-display
- Möjlighet att skapa egna program
- Antal program: 8
- Antal tillval: 6
- Status Light™ - smart färgindikering av diskprocessen
- Indikator för återstående tid
- Indikator för avslutad disk: visas med ljud och ljus
- Justerbara effektzoner
- Justerbart vattentryck

Funktioner, program och lägen

- 8 program: Auto; Intensiv; Eco; Hygien; Tids; Skölj- och hållprogram; Kvik Pro disk
- Fördröjd start
- Inställd tid
- Grön funktion
- Snabbfunktion
- Nattfunktion
- Supersköljning
- Justerbara effektzoner
- Justerbart vattentryck

Design och integration

- Dörrfjädern kan justeras framifrån
- Bakre fot justerbar från framsidan
- Kardborreband för enkel montering av dörren
- Enkel installation med integrerad antisifon

Säkerhet och skötsel

- Aqua Safe™ - Flera säkerhetssystem som skyddar mot vattenskador.
- Kid Safe™ - knapplås
- Indikation för låg nivå av sköljmedel: Visas i display
- Saltindikator

Teknisk data

- Kan anslutas till kall- eller varmvatten - storlek 3/4”
- Bullernivå: 40 dB(A)re 1 pW
- Programtid för standardprogram: 195 min
- Energiförbrukning per cykel för Eco-programmet 40-60°C: 0,64 kWh
- Energiförbrukning per 100 cykler: 64 kWh
- Vattenanvändning i liter [per cykel]: 9,2 ltr.
- El-förbrukning i stand by-läge: 0,49 W
- Energiklass: B
- Bullerklass: B

Installation

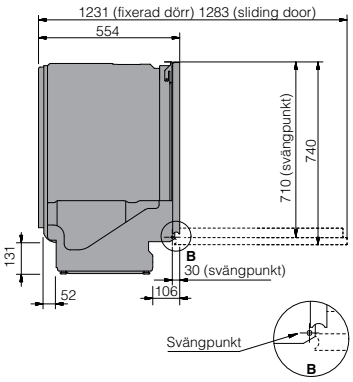

Detaljer från sidan

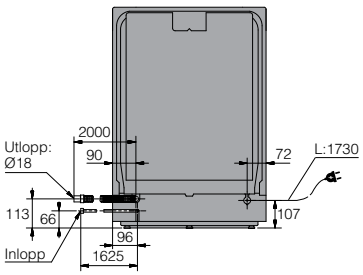

Baksidan

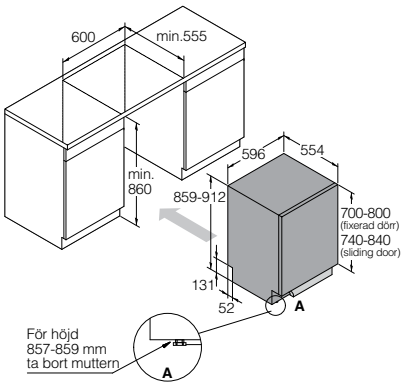

Inbyggnad

* Vid montering av luckor mellan 70-72 cm kommer en del av gångjärnet att synas under luckan. Vid installation av mycket lätta eller mycket tunga köksluckor på helintegrerade diskmaskiner kan du behöva köpa andra fjädrar för luckans öppnings-/stängningsmekanism. Dessa kommer vanligtvis att vara kraftigare fjädrar för standard 82-87 cm höga diskmaskiner och lättare fjädrar för XXL 86-91 cm höga diskmaskiner.

DFI544DXXL

739486
Fullintegrerad diskmaskin
Mått (HxBxD): 85,9-91,2 × 59,6 × 55,4 cm
Djup med öppen lucka: 123,1 cm
Monteras med 700-800 mm höga köksdörrar (maxvikt på dörren 4,0 - 12,0 kg)*

Konstruktion och prestanda

- Svetsat stålrörn
- Extern flottör - detekterar vattenläckagepå bottenplattan
- Vattenskydd i standby-läge
- Pump med Anitblockn 8 Steel™ - 8 av de viktigaste delarna är tillverkade av slitstarkt rostfritt stål
- Integrerat värmeelement
- SCS - Super Cleaning System™
- Automatisk avhärdning av vatten
- Antal spolarmar: 3
- Antal spolzoner: 9
- Turbo Combi Tork™
- Automatisk dörröppning
- Power Zone Cutlery™ - extra rengöring av bestick

Användning och flexibilitet

- Antal kuvert: 14
- Antal korgar: 3
- Översta facket/korgen: Enkel höjdjustering; Handtag; Avtagbar
- Övre korg: Premium
- Bottenkorg: Premium
- Tätt trådmönster i både över- och underkorg
- Korg för bestick

Interaktion och styrning

- LCD-display
- Möjlighet att skapa egna program
- Antal program: 9
- Antal tillval: 5
- Status Light™ - smart färgindikering av diskprocessen
- Indikator för återstående tid
- Indikator för avslutad disk: visas med ljud och ljus

Funktioner, program och lägen

- 9 program: Snabb; Grytdisk; Ecodisk; Hygiendisk; Tidsprogram; Avspolning; Universell; Självrengöring; Antilukt
- Fördröjd start: Upp till 24 timmar
- Tillval tidsinställning
- Snabbläge - Programtiden kortas, men diskmaskinen förbrukar mer energi.
- Nattläge - Lägre ljudnivå för diskprogrammet.
- Programtiden förlängs.
- Super Rinse™ - Två extra sköljningar.

Design och integration

- Dörrfjädern kan justeras framifrån
- Bakre fot justerbar från framsidan
- Kardborreband för enkel montering av dörren
- Enkel installation med integrerad antisifon

Säkerhet och skötsel

- Aqua Safe™ - Flera säkerhetssystem som skyddar mot vattenskador.
- Kid Safe™ - knapplås
- Indikation för låg nivå av sköljmedel: Visas i display
- Saltindikator

Teknisk data

- Kan anslutas till kall- eller varmvatten - storlek 3/4”
- Ljudnivå (max.): 42 dB(A)re 1 pW
- Standardprogramlängd: 195 min
- Energiförbrukning per cykel för Eco-program 40-60°C: 0,64 kWh
- Energiförbrukning per 100 cykler: 64 kWh
- Vattenförbrukning per cykel: 9,2 liter
- Energiförbrukning i standby: 0,49 W
- Energiklass: B
- Bullerklass: B

Hyllor, korgar och lådor

Löstagbar och höjdjusterbar övre bestickläda

Höjdjusterbar (med två hjul) hjul) Premium övre korg i nylonbelagt stål

Exklusiv underkorg i nylonbelagt stål

Löstagbar bestickkorg

Övriga tillbehör

Vinglashållare för bottenkorg - 490854

Installation

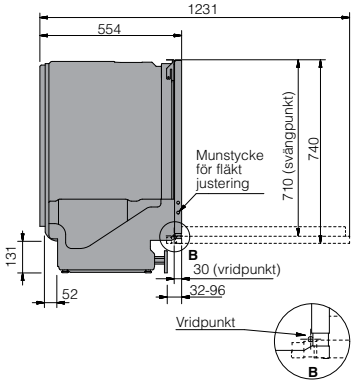

Detaljer från sidan

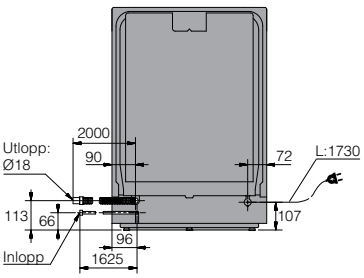

Baksidan

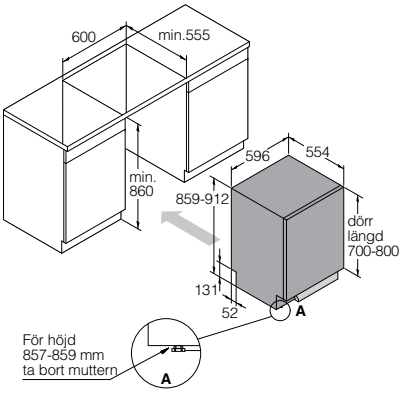

Inbyggnad

* Vid montering av luckor mellan 70-72 cm kommer en del av gångjärnet att synas under luckan. Vid installation av mycket lätta eller mycket tunga köksluckor på helintegrerade diskmaskiner kan du behöva köpa andra fjädrar för luckans öppnings-/stängningsmekanism. Dessa kommer vanligtvis att vara kraftigare fjädrar för standard 82-87 cm höga diskmaskiner och lättare fjädrar för XXL 86-91 cm höga diskmaskiner.

DFI544K/1

743359
Fullintegrerad diskmaskin
Mått (HxBxD): 81,9-87,2 × 59,6 × 55,4 cm
Djup med öppen lucka: 119,1 cm
Monteras med 680-760 mm höga köksdörrar (maxvikt på dörren 4,0 - 12,0 kg)*

Hyllor, korgar och lådor

Löstagbar och höjdjusterbar övre bestickläda

Höjdjusterbar (med två hjul) hjul) Premium övre korg i nylonbelagt stål

Exklusiv underkorg i nylonbelagt stål

Löstagbar bestickkorg

Konstruktion och prestanda

- Extra hållbar diskmaskinsbehållare i rostfritt stål
- Aqua Detect™ - Upptäcker snabbt minsta läckage i motorutrymmet
- Läckagevarning även när maskinen är i viloläge
- Dräneringspump med antiblock - Skyddar pumpen mot matrester
- 8 Steel™ - Diskmaskinens vitala delar tillverkade i rostfritt stål
- Dolt värmeelement
- Disken behöver inte sköljas tack vare Super Cleaning System™
- Sensi Clean™ sensor - läser av smutsighetsgraden
- Automatisk avhärdning för optimalt diskresultat
- Antal spolarmar: 3
- Antal spolzoner: 9
- Torksystem - Turbo Combi Drying™
- Automatisk lucköppning
- Sensor CDO
- Cutlery Spray™ - Extra diskkraft för bestickskorgen

Användning och flexibilitet

- Antal kuvert: 14 kuvert
- Antal korgar: 3
- Toppkorg: Lätt höjdjustering; Handtag; Borttagbar
- Överkorg: Premium - Korgtrådar i stål, fasta pinnrader och fällbara kopphyllor
- Övre korgsystem: Högt justerbar
- Perfekt ergonomi med lättglidande teleskopsskenor för överkorgen
- Underkorg: Premium - Korgtrådar i stål, fasta pinnrader och borttagbar bestickskorg
- Täta korgtrådar - gör det lättare att lasta och förhindrar små föremål från att falla igenom
- Borttagbar bestickskorg med ergonomiskt handtag för enkel i- och urlastning
- 2 LED lampor

Interaktion och styrning

- Wi-Fi: Integrerad
- LCD display
- Möjligt att upprätta egna program: Minnesprogram
- Program: 9
- Antal tillval: 7
- Status Light™ - visuell statusindikering av diskprocessen
- Visning av kvarvarande tid
- Indikering programslut: Visas med ljus- och ljudsignal
- Justerbara effektzoner
- Justerbart vattentryck

Funktioner, program och lägen

- 9 program: Autodisk; Grytdisk; Ecodisk; Hygiendisk; Tidsprogram; Avspolning; Snabb Proffsdisk; Självrengöring; Antilukt
- Fördröjd start: Upp till 24 timmar
- Miljöläge - Diskmaskinen förbrukar mindre energi och vatten Programtiden förlängs
- Snabbläge - Programtiden kortas, men diskmaskinen förbrukar mer energi
- Nattläge - Lägre ljudnivå för diskprogrammet Programtiden förlängs
- Super Rinse™ - Två extra sköljningar

Design och integration

- Dörrfjädern kan justeras framifrån
- Bakre fot justerbar från framsidan
- Kardborreband för enkel montering av dörren
- Enkel installation med integrerad antisifon

Säkerhet och skötsel

- Aqua Safe™ - Flera säkerhetssystem som skyddar mot vattenskador
- Kid Safe™ - knapplås
- Indikation för låg nivå av sköljmedel: Visas i display
- Saltindikator

Teknisk data

- Kan anslutas till kall- eller varmvatten - storlek 3/4”
- Max temp inkommande varmvatten: 70 °C
- Ljudnivå (max): 42 dB(A)re 1 pW
- Standardprogramlängd: 250 min
- Energiförbrukning per cykel för Eco-program 40-60°C: 0,54 kWh
- Energiförbrukning per 100 cykler: 54 kWh
- Vattenförbrukning per cykel:: 9,2 liter
- Energiförbrukning i standby: 0,49 W
- Energiklass: A
- Bullerklass: B

Installation

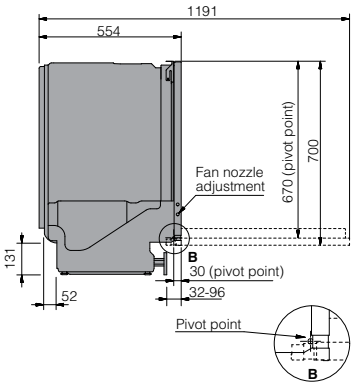

Detaljer från sidan

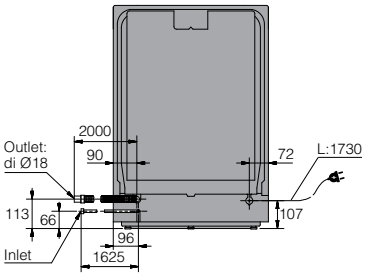

Baksidan

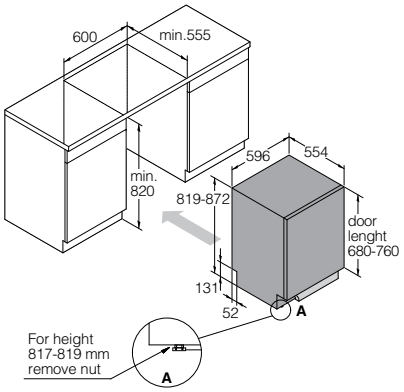

Inbyggnad

* Vid montering av luckor mellan 70-72 cm kommer en del av gångjärnet att synas under luckan. Vid installation av mycket lätta eller mycket tunga köksluckor på helintegrerade diskmaskiner kan du behöva köpa andra fjädrar för luckans öppnings-/stängningsmekanism. Dessa kommer vanligtvis att vara kraftigare fjädrar för standard 82-87 cm höga diskmaskiner och lättare fjädrar för XXL 86-91 cm höga diskmaskiner.

DSD544K/1

743845
Fullintegrerad diskmaskin
Mått (HxBxD): 81,9-87,2 × 59,6 × 55,4 cm
Djup med öppen lucka: 124,3 cm
Sliding Door - skjutbeslag som passar alla dörrar och socklar (maxvikt på dörren 4,0 - 12,0 kg)*

Hyllor, korgar och lådor

Löstagbar och höjdjusterbar övre bestickläda

Höjdjusterbar (med två hjul) hjul) Premium övre korg i nylonbelagt stål

Exklusiv underkorg i nylonbelagt stål

Löstagbar bestickkorg

Konstruktion och prestanda

- Extra hållbar diskmaskinsbehållare i rostfritt stål
- Aqua Detect™ - Upptäcker snabbt minsta läckage i motorutrymmet
- Läckagevarning även när maskinen är i viloläge
- Dräneringspump med antiblock - Skyddar pumpen mot matrester
- 8 Steel™ - Diskmaskinens vitala delar tillverkade i rostfritt stål
- Dolt värmeelement
- Disken behöver inte sköljas tack vare Super Cleaning System™
- Sensi Clean™ sensor - läser av smutsighetsgraden
- Automatisk avhärdning för optimalt diskresultat
- Antal spolarmar: 3
- Antal spolzoner: 9
- Automatisk lucköppning
- Cutlery Spray™ - Extra diskkraft för bestickskorgen

Användning och flexibilitet

- Antal kuvert: 14 kuvert
- Antal korgar: 3
- Toppkorg: Lätt höjdjustering; Handtag; Borttagbar
- Överkorg: Premium - Korgtrådar i stål, fasta pinnrader och fällbara kopphyllor
- Övre korgsystem Högt justerbar
- Underkorg: Premium - Korgtrådar i stål, fasta pinnrader och borttagbar bestickskorg
- Täta korgtrådar - gör det lättare att lasta och förhindrar små föremål från att falla igenom
- Borttagbar bestickskorg med ergonomiskt handtag för enkel i- och urlastning
- 2 LED lampor

Interaktion och styrning

- Wi-Fi: Integrerad
- LCD display
- Möjligt att upprätta egna program: Minnesprogram
- Program: 8
- Antal tillval: 6
- Status Light™ - visuell statusindikering av diskprocessen
- Visning av kvarvarande tid
- Indikering programslut: Visas med ljus- och ljudsignal
- Justerbara effektzoner
- Justerbart vattentryck

Funktioner, program och lägen

- 8: Autodisk; Grytdisk; Ecodisk; Hygiendisk; Tidsprogram; Avspolning; Snabb Proffsdisk; Självrengöring
- Fördröjd start: Upp till 24 timmar
- Miljöläge - Diskmaskinen förbrukar mindre energi och vatten Programtiden förlängs
- Snabbläge - Programtiden kortas, men diskmaskinen förbrukar mer energi
- Nattläge - Lägre ljudnivå för diskprogrammet Programtiden förlängs
- Super Rinse™ - Två extra sköljningar

Design och integration

- Dörrfjädern kan justeras framifrån
- Bakre fot justerbar från framsidan
- Kardborreband för enkel montering av dörren
- Enkel installation med integrerad antisifon

Säkerhet och skötsel

- Aqua Safe™ - Flera säkerhetssystem som skyddar mot vattenskador
- Kid Safe™ - knapplås
- Indikation för låg nivå av sköljmedel: Visas i display
- Saltindikator

Teknisk data

- Kan anslutas till kall- eller varmvatten - storlek 3/4”
- Max temp inkommande varmvatten: 70 °C
- Ljudnivå (max): 42 dB(A)re 1 pW
- Standardprogramlängd: 250 min
- Energiförbrukning per cykel för Eco-program 40-60°C: 0,54 kWh
- Energiförbrukning per 100 cykler: 54 kWh
- Vattenförbrukning per cykel:: 9,2 liter
- Energiförbrukning i standby: 0,49 W
- Energiklass: A
- Bullerklass: B

Installation

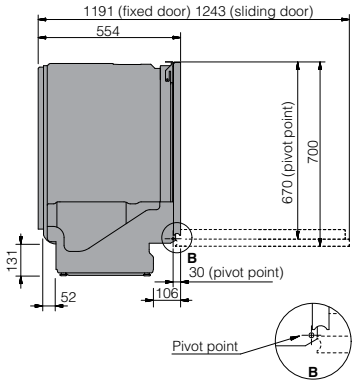

Detaljer från sidan

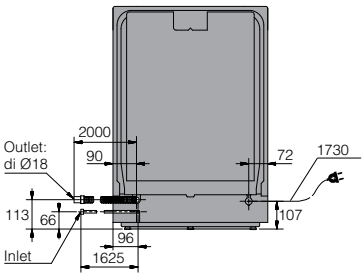

Baksidan

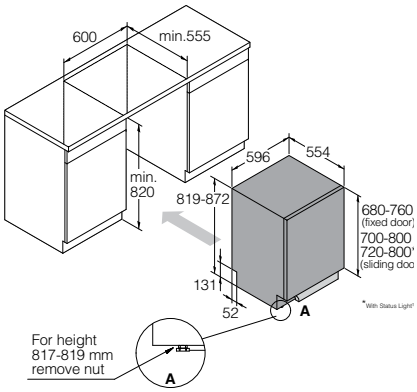

Inbyggnad

* Vid montering av lås som mellan 70-72 cm vid det enda det av gångjärnet att den läsen de tunna. Vid installation av en lås enligt ovan kan det bli svårt att köpa att andra fästen för att köpa en lås som är 82-87 cm lång. Det kan bli svårt att köpa en lås som är 82-87 cm lång om den är för kort. De 86-91 cm höga diskmaskiner.

DFI544H

Kök - 743879
Fullintegrerad diskmaskin
Mått (HxBxD): 81,9-87,2 × 59,6 × 55,4 cm
Djup med öppen lucka: 119,1 cm
Monteras med 680-760 mm höga köksdörrar (maxvikt på dörren 4,0 - 12,0 kg)*

Hyllor, korgar och lådor

Löstagbar och höjdjusterbar övre besticklåda

Höjdjusterbar (med två hjul) hjul) Premium övre korg i nylonbelagt stål

Exklusiv underkorg i nylonbelagt stål

Löstagbar bestickkorg

Konstruktion och prestanda

- Extra hållbar diskmaskinsbehållare i rostfritt stål
- Aqua Detect™ - Upptäcker snabbt minsta läckage i motorutrymmet
- Läckagevarning även när maskinen är i viloläge
- Dräneringspump med antiblock - Skyddar pumpen mot matrester
- 8 Steel™ - Diskmaskinens vitala delar tillverkade i rostfritt stål
- Dolt värmeelement
- Disken behöver inte sköljas tack vare Super Cleaning System™
- Sensi Clean™ sensor - läser av smutsighetsgraden
- Automatisk avhärdning för optimalt diskresultat
- Antal spolarmar: 3
- Antal spolzoner: 9
- Torksystem - Turbo Combi Drying™
- Automatisk lucköppning
- Cutlery Spray™ - Extra diskkraft för bestickskorgen

Användning och flexibilitet

- Antal kuvert: 14 kuvert
- Antal korgar: 3
- Integrerat automatiskt doseringssystem
- Toppkorg: Lätt höjdjustering; Handtag; Borttagbar
- Överkorg: Premium - Korgtrådar i stål, fasta pinnrader och fällbara kopphyllor
- Övre korgsystem Högt justerbar
- Underkorg: Premium - Korgtrådar i stål, fasta pinnrader och borttagbar bestickskorg
- Täta korgtrådar - gör det lättare att lasta och förhindrar små föremål från att falla igenom
- Borttagbar bestickskorg med ergonomiskt handtag för enkel i- och urlastning
- 2 LED lampor

Interaktion och styrning

- LCD display
- Möjligt att upprätta egna program: Minnesprogram
- Program: 9
- Antal tillval: 7
- Status Light™ - visuell statusindikering av diskprocessen
- Visning av kvarvarande tid
- Indikering programslut: Visas med ljus- och ljudsignal
- Justerbara effektzoner

Funktioner, program och lägen

- 9 program: Autodisk; Snabbprogram; Grytdisk; Ecodisk; Hygiendisk; Tidsprogram; Avspolning; Självrengöring; Antilukt
- Fördröjd start: Upp till 24 timmar
- Miljöläge - Diskmaskinen förbrukar mindre energi och vatten Programtiden förlängs
- Snabbläge - Programtiden kortas, men diskmaskinen förbrukar mer energi
- Nattläge - Lägre ljudnivå för diskprogrammet Programtiden förlängs
- Super Rinse™ - Två extra sköljningar

Design och integration

- Dörrfjädern kan justeras framifrån
- Bakre fot justerbar från framsidan
- Kardborreband för enkel montering av dörren
- Enkel installation med integrerad antisifon

Säkerhet och skötsel

- Aqua Safe™ - Flera säkerhetssystem som skyddar mot vattenskador
- Kid Safe™ - knapplås
- Indikation för låg nivå av sköljmedel: Visas i display
- Saltindikator

Teknisk data

- Kan anslutas till kall- eller varmvatten - storlek 3/4”
- Max temp inkommande varmvatten: 70 °C
- Ljudnivå (max): 42 dB(A)re 1 pW
- Standardprogramlängd: 195 min
- Energiförbrukning per cykel för Eco-program 40-60°C: 0,64 kWh
- Energiförbrukning per 100 cykler: 64 kWh
- Vattenförbrukning per cykel:: 9,2 liter
- Energiförbrukning i standby: 0,49 W
- Energiklass: B
- Bullerklass: B

Installation

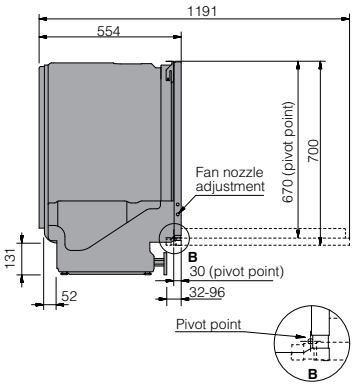

Detaljer från sidan

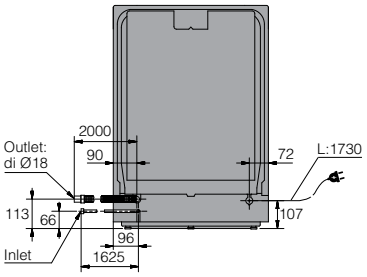

Baksidan

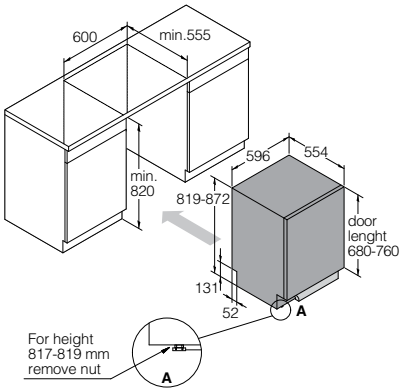

Inbyggnad

* Vid montering av luckor mellan 70-72 cm kommer en del av gångjärnet att synas under luckan. Vid installation av mycket lätta eller mycket tunga köksluckor på helintegrerade diskmaskiner kan du behöva köpa andra fjädrar för luckans öppnings-/stängningsmekanism. Dessa kommer vanligtvis att vara kraftigare fjädrar för standard 82-87 cm höga diskmaskiner och lättare fjädrar för XXL 86-91 cm höga diskmaskiner.

DFI534D

Kök - 743880
Fullintegrerad diskmaskin
Mått (HxBxD): 81,9-87,2 × 59,6 × 55,4 cm
Djup med öppen lucka: 119,1 cm
Monteras med 680-760 mm höga köksdörrar (maxvikt på dörren 4,0 - 12,0 kg)*

Konstruktion och prestanda

- Extra hållbar diskmaskinsbehållare i rostfritt stål
- Aqua Detect™ - Upptäcker snabbt minsta läckage i motorutrymmet
- Läckagevarning även när maskinen är i viloläge
- Dräneringspump med antiblock - Skyddar pumpen mot matrester
- 8 Steel™ - Diskmaskinens vitala delar tillverkade i rostfritt stål
- Dolt värmeelement
- Disken behöver inte sköljas tack vare Super Cleaning System™
- Sensi Clean™ sensor - läser av smutsighetsgraden
- Automatisk avhärdning för optimalt diskresultat
- Antal spolarmar: 2
- Antal spolzoner: 9
- Torksystem - Turbo Combi Drying™
- Automatisk lucköppning
- Cutlery Spray™ - Extra diskkraft för bestickskorgen

Användning och flexibilitet

- Antal kuvert: 13 kuvert
- Antal korgar: 2
- Överkorg: Premium - Korgtrådar i stål, fasta pinnrader och fällbara kopphyllor
- Övre korgsystem Högt justerbar
- Underkorg: Premium - Korgtrådar i stål, fasta pinnrader och borttagbar bestickskorg
- Täta korgtrådar - gör det lättare att lasta och förhindrar små föremål från att falla igenom
- Borttagbar bestickskorg med ergonomiskt handtag för enkel i- och urlastning

Interaktion och styrning

- LCD display
- Möjligt att upprätta egna program: Minnesprogram
- Program: 9
- Antal tillval: 6
- Status Light™ - visuell statusindikering av diskprocessen
- Visning av kvarvarande tid
- Indikering programslut: Visas med ljus- och ljudsignal
- Adaptable power zones

Funktioner, program och lägen

- 9 program: Autodisk; Snabbprogram; Grytdisk; Ecodisk; Hygiendisk; Tidsprogram; Avspolning; Självrengöring; Antilukt
- Fördröjd start: Upp till 24 timmar
- Miljöläge - Diskmaskinen förbrukar mindre energi och vatten Programtiden förlängs
- Snabbläge - Programtiden kortas, men diskmaskinen förbrukar mer energi
- Nattläge - Lägre ljudnivå för diskprogrammet Programtiden förlängs
- Super Rinse™ - Två extra sköljningar

Design och integration

- Dörrfjädern kan justeras framifrån
- Bakre fot justerbar från framsidan
- Kardborreband för enkel montering av dörren
- Enkel installation med integrerad antisifon

Säkerhet och skötsel

- Aqua Safe™ - Flera säkerhetssystem som skyddar mot vattenskador
- Kid Safe™ - knapplås
- Indikation för låg nivå av sköljmedel Visas i display
- Saltindikator

Teknisk data

- Kan anslutas till kall- eller varmvatten - storlek 3/4”
- Max temp inkommande varmvatten: 70 °C
- Ljudnivå (max): 42 dB(A)re 1 pW
- Standardprogramlängd: 190 min
- Energiförbrukning per cykel för Eco-program 40-60°C: 0,72 kWh
- Energiförbrukning per 100 cykler: 72 kWh
- Vattenförbrukning per cykel:: 8,9 liter
- Energiförbrukning i standby: 0,49 W
- Energiklass: C
- Bullerklass: B

Hyllor, korgar och lådor

Höjdjusterbar (med två hjul) hjul) Premium övre korg i nylonbelagt stål

Exklusiv underkorg i nylonbelagt stål

Löstagbar bestickkorg

Installation

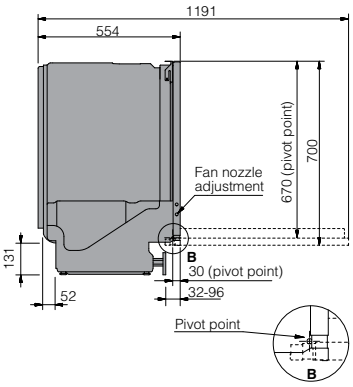

Detaljer från sidan

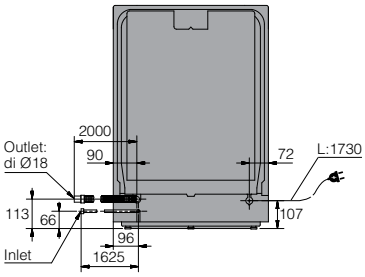

Baksidan

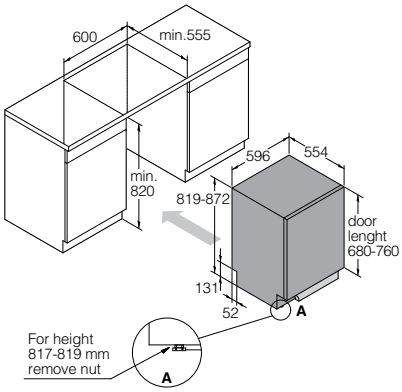

Inbyggnad

* Vid montering av luckor mellan 70-72 cm kommer en del av gångjärnet att synas under luckan. Vid installation av mycket lätta eller mycket tunga köksluckor på helintegrerade diskmaskiner kan du behöva köpa andra fjädrar för luckans öppnings-/stängningsmekanism. Dessa kommer vanligtvis att vara kraftigare fjädrar för standard 82-87 cm höga diskmaskiner och lättare fjädrar för XXL 86-91 cm höga diskmaskiner.

DBI745MIQ.BS

739522
Inbyggd diskmaskin
Mått (HxBxD): 81,9-87,2 × 59,6 × 55,4 cm
Djup med öppen lucka: 119,1 cm
Black Steel

DESIGN AWARD 2022

Hyllor, korgar och lådor

Exklusiv övre korg i nylonbelagt stål

Mellankorg för skålar och bestick

Exklusiv underkorg i nylonbelagt stål

Löstagbar bestickkorg

Konstruktion och prestanda

- Svetsat stålrör
- Extern flottör - detekterar vattenläckage på bottenplattan
- Vattenskydd i standby-läge
- Pump med Anitblock
- 8 Steel™ - 8 av de viktigaste delarna är tillverkade av hållbart rostfritt stål
- Integrerat värmeelement
- SCS - Super Rengöringssystem™
- Sensi Clean™-sensor - mäter smutsnivån smutsnivån
- Automatisk avhärdning av vatten
- Antal spolarmar: 2
- Antal spolzoner: 10
- Twin Tubes™ - separat sprayzon i mittkorgen
- Turbo Combi Drying™
- Automatisk dörröppning
- Sensor CDO
- Power Zone Cutlery™ - extra rengöring av bestick
- Utvändigt handtag: integrerad mjukstängning

Användning och flexibilitet

- Antal kuvert: 14
- Antal korgar: 3
- Integrerat automatiskt doseringssystem
- Översta korgen: Exklusiv - helt flexibel med nedfällbara pinnrader och LightLock™ för lätta lätta föremål
- China Guard - skyddar ömtåliga laster från den roterande spolarmen
- Mittkorg: Flyttbar för stora redskap; Flyttbar för skålar, koppar, glas och och glas; Handtag; Centrumkorgens anslutning är utrustad med backventil; Lättglidande teleskopskenor med kullager; Avtagbart stativ för stora verktyg
- Anslutningen till mellankorgen är utrustad med backventil
- Underkorg: Exklusiv - helt flexibel med nedfällbara pinnrader samt vas- och flaskhållare
- Vas- och flaskhållare placerad ovanför Jet Spray™-munstycke
- Tätt trådmönster i både över- och underkorg
- Bestickkorg
- 2 LED-lampor

Interaktion och styrning

- Wi-Fi: integrerad
- TFT-display
- Möjlighet att skapa egna program
- Antal program: 15
- Antal tillval: 9
- Status Light™ - smart färgindikering av diskprocessen
- Indikator för återstående tid
- Indikator för avslutad disk: visas med ljud och ljus
- Justerbara effektzoner
- Justerbart vattentryck

Funktioner, program och lägen

- 15 program: Auto; Intensiv; Eco-program; Hygien; Tids; Plast; Skölj- och hållprogram; Universal; Högtvätt, upp; Högtvätt, ner; Kristallglas; Snabbdisk; Pro-disk; Självrengörande; Förvärmd; Anti odör
- Fördröjd start // inställd tid
- Extra hygien med UV-teknik
- Grön funktion
- Snabbfunktion
- Nattfunktion
- Intensiv-funktion
- Supersköljning

Design och integration

- Bakre fot kan justeras framifrån
- Enkel installation med integrerad antisifon

Säkerhet och skötsel

- Aqua Safe™ - Flera säkerhetssystem som skyddar mot vattenskador.
- Kid Safe™ - knapplås
- Indikation för låg nivå av sköljmedel: Visas i display // Saltindikator

Teknisk data

- Kan anslutas till kall- eller varmvatten - storlek 3/4”
- Ljudnivå (max.): 40 dB(A)re 1 pW
- Standardprogramlängd: 195 min
- Energiförbrukning per cykel för Eco-program 40-60°C: 0,64 kWh
- Energiförbrukning per 100 cykler: 64 kWh
- Vattenförbrukning per cykel: 9,2 liter
- Energiförbrukning i standby: 0,49 W
- Energiklass: B
- Bullerklass: B

Installation

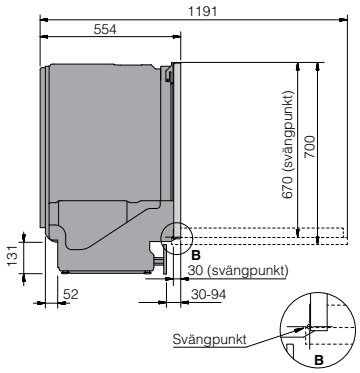

Detaljer från sidan

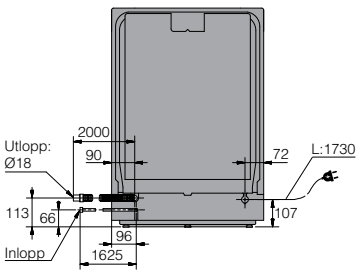

Baksidan

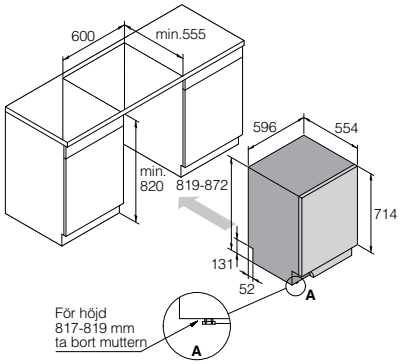

Inbyggnad

* Vid montering av luckor mellan 70-72 cm kommer en del av gångjärnet att synas under luckan. Vid installation av mycket lätta eller mycket tunga köksluckor på helintegrerade diskmaskiner kan du behöva köpa andra fjädrar för luckans öppnings-/stängningsmekanism. Dessa kommer vanligtvis att vara kraftigare fjädrar för standard 82-87 cm höga diskmaskiner och lättare fjädrar för XXL 86-91 cm höga diskmaskiner.

DBI745MIQ.S

739521
Inbyggd diskmaskin
Mått (HxBxD): 81,9-87,2 × 59,6 × 55,4 cm
Djup med öppen lucka: 119,1 cm
Rostfritt stål

DESIGN AWARD 2022

Hyllor, korgar och lådor

Exklusiv övre korg i nylonbelagt stål

Mellankorg för skålar och bestick

Exklusiv underkorg i nylonbelagt stål

Löstagbar bestickkorg

Konstruktion och prestanda

- Svetsat stålrör
- Extern flottör - detekterar vattenläckage på bottenplattan
- Vattenskydd i standby-läge
- Pump med Anitblock
- 8 Steel™ - 8 av de viktigaste delarna är tillverkade av hållbart rostfritt stål
- Integrerat värmeelement
- SCS - Super Rengöringssystem™
- Sensi Clean™-sensor - mäter smutsnivån smutsnivån
- Automatisk avhärdning av vatten
- Antal spolarmar: 2
- Antal spolzoner: 10
- Twin Tubes™ - separat sprayzon i mittkorgen
- Turbo Combi Drying™
- Automatisk dörröppning
- Sensor CDO
- Power Zone Cutlery™ - extra rengöring av bestick
- Utvändigt handtag: integrerad mjukstängning

Användning och flexibilitet

- Antal kuvert: 14
- Antal korgar: 3
- Integrerat automatiskt doseringssystem
- Översta korgen: Exklusiv - helt flexibel med nedfällbara pinnrader och LightLock™ för lätta lätta föremål
- China Guard - skyddar ömtåliga laster från den roterande spolarmen
- Mittkorg: Flyttbar för stora redskap; Flyttbar för skålar, koppar, glas och och glas; Handtag; Centrumkorgens anslutning är utrustad med backventil; Lättglidande teleskopskenor med kullager; Avtagbart stativ för stora verktyg
- Anslutningen till mellankorgen är utrustad med backventil
- Underkorg: Exklusiv - helt flexibel med nedfällbara pinnrader samt vas- och flaskhållare
- Vas- och flaskhållare placerad ovanför Jet Spray™-munstycke
- Tätt trådmönster i både över- och underkorg
- Bestickkorg
- 2 LED-lampor

Interaktion och styrning

- Wi-Fi: integrerad
- TFT-display
- Möjlighet att skapa egna program
- Antal program: 15
- Antal tillval: 9
- Status Light™ - smart färgindikering av diskprocessen
- Indikator för återstående tid
- Indikator för avslutad disk: visas med ljud och ljus
- Justerbara effektzoner
- Justerbart vattentryck

Funktioner, program och lägen

- 15 program: Auto; Intensiv; Eco-program; Hygien; Tids; Plast; Skölj- och hållprogram; Universal; Högtvätt, upp; Högtvätt, ner; Kristallglas; Snabbdisk; Pro-disk; Självrengörande; Förvärmd; Anti odör
- Fördröjd start // inställd tid
- Extra hygien med UV-teknik
- Grön funktion
- Snabbfunktion
- Nattfunktion
- Intensiv-funktion
- Supersköljning

Design och integration

- Bakre fot kan justeras framifrån
- Enkel installation med integrerad antisifon

Säkerhet och skötsel

- Aqua Safe™ - Flera säkerhetssystem som skyddar mot vattenskador.
- Kid Safe™ - knapplås
- Indikation för låg nivå av sköljmedel: Visas i display // Saltindikator

Teknisk data

- Kan anslutas till kall- eller varmvatten - storlek 3/4”
- Ljudnivå (max.): 40 dB(A)re 1 pW
- Standardprogramlängd: 195 min
- Energiförbrukning per cykel för Eco-program 40-60°C: 0,64 kWh
- Energiförbrukning per 100 cykler: 64 kWh
- Vattenförbrukning per cykel: 9,2 liter
- Energiförbrukning i standby: 0,49 W
- Energiklass: B
- Bullerklass: B

Installation

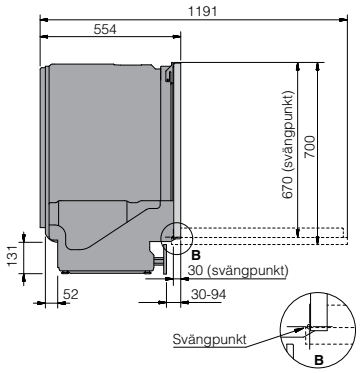

Detaljer från sidan

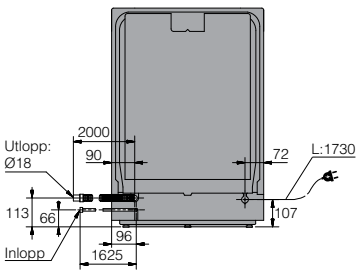

Baksidan

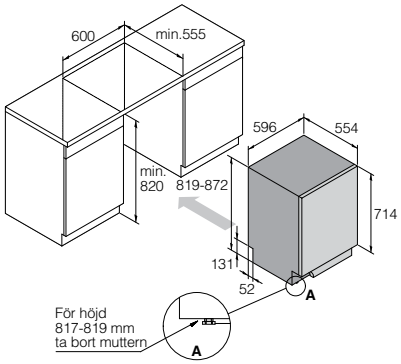

Inbyggnad

* Vid montering av luckor mellan 70-72 cm kommer en del av gångjärnet att synas under luckan. Vid installation av mycket lätta eller mycket tunga köksluckor på helintegrerade diskmaskiner kan du behöva köpa andra fjädrar för luckans öppnings-/stängningsmekanism. Dessa kommer vanligtvis att vara kraftigare fjädrar för standard 82-87 cm höga diskmaskiner och lättare fjädrar för XXL 86-91 cm höga diskmaskiner.

DBI745MIQ.W

739520
Inbyggd diskmaskin
Mått (HxBxD): 81,9-87,2 × 59,6 × 55,4 cm
Djup med öppen lucka: 119,1 cm
Vit

DESIGN AWARD 2022

Hyllor, korgar och lådor

Exklusiv övre korg i nylonbelagt stål

Mellankorg för skålar och bestick

Exklusiv underkorg i nylonbelagt stål

Löstagbar bestickkorg

Konstruktion och prestanda

- Svetsat stålrör
- Extern flottör - detekterar vattenläckage på bottenplattan
- Vattenskydd i standby-läge
- Pump med Anitblock
- 8 Steel™ - 8 av de viktigaste delarna är tillverkade av hållbart rostfritt stål
- Integrerat värmeelement
- SCS - Super Rengöringssystem™
- Sensi Clean™-sensor - mäter smutsnivån smutsnivån
- Automatisk avhärdning av vatten
- Antal spolarmar: 2
- Antal spolzoner: 10
- Twin Tubes™ - separat sprayzon i mittkorgen
- Turbo Combi Drying™
- Automatisk dörröppning
- Sensor CDO
- Power Zone Cutlery™ - extra rengöring av bestick
- Utvändigt handtag: integrerad mjukstängning

Användning och flexibilitet

- Antal kuvert: 14
- Antal korgar: 3
- Integrerat automatiskt doseringssystem
- Översta korgen: Exklusiv - helt flexibel med nedfällbara pinnrader och LightLock™ för lätta lätta föremål
- China Guard - skyddar ömtåliga laster från den roterande spolarmen
- Mittkorg: Flyttbar för stora redskap; Flyttbar för skålar, koppar, glas och och glas; Handtag; Centrumkorgens anslutning är utrustad med backventil; Lättglidande teleskopskenor med kullager; Avtagbart stativ för stora verktyg
- Anslutningen till mellankorgen är utrustad med backventil
- Underkorg: Exklusiv - helt flexibel med nedfällbara pinnrader samt vas- och flaskhållare
- Vas- och flaskhållare placerad ovanför Jet Spray™-munstycke
- Tätt trådmönster i både över- och underkorg
- Bestickkorg
- 2 LED-lampor

Interaktion och styrning

- Wi-Fi: integrerad
- TFT-display
- Möjlighet att skapa egna program
- Antal program: 15
- Antal tillval: 9
- Status Light™ - smart färgindikering av diskprocessen
- Indikator för återstående tid
- Indikator för avslutad disk: visas med ljud och ljus
- Justerbara effektzoner
- Justerbart vattentryck

Funktioner, program och lägen

- 15 program: Auto; Intensiv; Eco-program; Hygien; Tids; Plast; Skölj- och hållprogram; Universal; Högtvätt, upp; Högtvätt, ner; Kristallglas; Snabbdisk; Pro-disk; Självrengörande; Förvärmd; Anti odör
- Fördröjd start // inställd tid
- Extra hygien med UV-teknik
- Grön funktion
- Snabbfunktion
- Nattfunktion
- Intensiv-funktion
- Supersköljning

Design och integration

- Bakre fot kan justeras framifrån
- Enkel installation med integrerad antisifon

Säkerhet och skötsel

- Aqua Safe™ - Flera säkerhetssystem som skyddar mot vattenskador.
- Kid Safe™ - knapplås
- Indikation för låg nivå av sköljmedel: Visas i display // Saltindikator

Teknisk data

- Kan anslutas till kall- eller varmvatten - storlek 3/4”
- Ljudnivå (max.): 40 dB(A)re 1 pW
- Standardprogramlängd: 195 min
- Energiförbrukning per cykel för Eco-program 40-60°C: 0,64 kWh
- Energiförbrukning per 100 cykler: 64 kWh
- Vattenförbrukning per cykel: 9,2 liter
- Energiförbrukning i standby: 0,49 W
- Energiklass: B
- Bullerklass: B

Installation

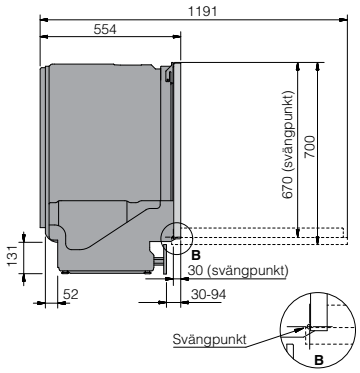

Detaljer från sidan

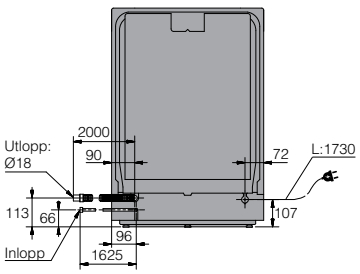

Baksidan

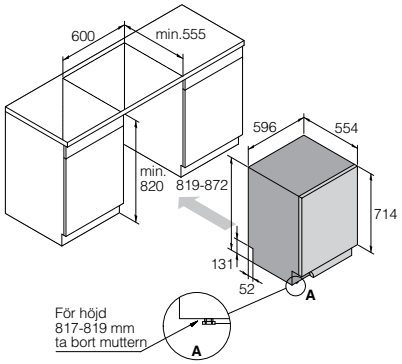

Inbyggnad

* Vid montering av luckor mellan 70-72 cm kommer en del av gångjärnet att synas under luckan. Vid installation av mycket lätta eller mycket tunga köksluckor på helintegrerade diskmaskiner kan du behöva köpa andra fjädrar för luckans öppnings-/stängningsmekanism. Dessa kommer vanligtvis att vara kraftigare fjädrar för standard 82-87 cm höga diskmaskiner och lättare fjädrar för XXL 86-91 cm höga diskmaskiner.

Soft Dry

Tvätt och tork

Trots våra över 70 år i branschen vilar vi inte på lagrarna, vi strävar alltid efter att förstå hur vi kan göra våra produkter ännu bättre. Den här gången har vi gjort vårt bästa för att lära oss av riktiga människor och ta reda på vad de tycker är de största problemen i tvättstugan.

Vi kombinerade dessa insikter med vår mångåriga erfarenhet av både hushållstvätt och kommersiell tvätt för att skapa en generation av snygga, användarvänliga, innovativa och långlivade tvättmaskiner och torktumlare.

Tvättmaskiner

Att tvätta kläder som endast behöver fräschas upp är negativt för både dina kläder och miljön. Därför har vi uppdaterat våra tvättmaskiner med gammal hederlig ånga. Ånga används dagligen för uppfräschning, skonsam rengöring och borttagning av dålig lukt på allt från bilklädsel till bröllopsklänningar på bilverkstäder och kemtvättar. Nu hittar du även ånga i ASKOs tvättmaskiner. En annan nyhet heter Dose Assist. Det är en smart funktion som först känner av vikten på tvätten och därefter ger dig information om hur mycket tvättmedel du ska använda. På så sätt undviker du både onödig överdosering och otillräcklig underdosering av tvättmedel.

Torktumlare

Våra torktumlare gör mer än att bara torka dina kläder till perfektion. Maskinerna kan användas till att fräscha upp kläderna istället för att tvätta dem – antingen med luft eller ånga. Antirynk-behandlingen utförs optimalt med Steam Wrinkle Care-programmet. För termisk aktivering av vattentätningsmedel väljer du helt enkelt Conditioning-programmet. Det här är total flexibilitet från ASKO.

Torkskåp

Våra torkskåp är mycket rymliga med plats för motsvarande upp till 16 meter tvättlina. Inredningen är flexibel och den intelligenta designen gör dem mycket enkla att anpassa och organisera för olika typer av tvätt. Detta säkerställer att du alltid har maximal torkeffekt.

Hidden Helpers™

Vi vet att tvättstugor ofta saknar både vik- och arbetsyta samt förvaringsutrymme. Våra Hidden Helpers™ är de assistenter du behöver för att göra ditt liv mycket enklare. Det är de verktyg som du ofta inte vet var du ska förvara och som normalt tar upp mycket golvyta i ditt hem. Oavsett vilken lösning som tilltalar dig kan du med våra Hidden Helpers™ skapa ett funktionellt, harmoniskt helhetsintryck som passar just dina behov.

PERFECT CLEAN
DOSAGE AUTO + PRO WASH™

W6098X.S/3

741661
Tvättmaskin med automatisk dosering
Rostfritt stål
Mått (H×B×D): 85 × 59,5 × 58,5 cm

Allmänt

- Energiklass: A
- Centrifugal effekt: A
- Restfuktighet: 43 %
- Centrifugeringshastighet (v/min): 1800 rpm
- Lastkapacitiet: 9 kg
- Trumvolym: 60 l

Funktioner, program och lägen

- 26 program
- Bomull // mix/syntettvätt // ylle/handtvätt
- Vit/kulör vardags // Perfect Black
- Sängkläder, täcken // Tidsprogram // Autotvätt
- QuickWash // Grov- med förtvätt // Sköljprogram
- Centrifugering // Utpumpning
- Fintvätt och silke // Maskinrengöring // Jeans
- Skjortor/Blusar // Hygienprogram // Quick Pro
- Allergiprogram som effektivt tar bort smuts, mikroorganismer och tvättmedelsrester
- Allergi syntetprogram // SportWash
- Konditionering (impregnering) // Fläckprogram
- Ånga uppfriskning // Eco 40–60 °C

Andra funktioner

- Val av centrifugeringshastighet
- Super Rinse (extra sköljfunktion)
- Hög vattennivå
- Förtvätt
- Anti-veck

Funktion

- Normal funktion, Grön funktion, Allergifunktion, Hastighetsfunktion, Intensiv funktion, Nattläge

Konstruktion och prestanda

- Quattro Construction™ - vibrationsfri centrifugering
- Dörröppning: Steel Seal™ - hygienisk dörrlösning
- Trumma i rostfritt stål
- Active Drum™ för maximal rengöring med minimalt slitage
- Stabil temperatur med max variation +/- 1°C
- Vattennivåsensor
- Borstlös motor (BLDC)
- Automatiskt doseringssystem
- Pro Wash - system för extra effektiv tvättning och sköljning

Användning och flexibilitet

- Lucka med mjukstängning
- Praktiskt förvaringsfack för flytande tvättmedel
- Automatisk rengöring av tvättmedelsfacket
- Temperaturomfång: Kall-90 °C
- Stor lucköppning: 31 cm
- Dörröppningsvinkel: 110 °
- Belysning i trumman
- Dose assist

Interaktion och kontroll

- 1-24 timmar
- Resttidsindikator
- LCD-display

Design och integration

- Lucka: Vänsterhängd
- Justerbara fötter: 10 mm
- Standard
- Storlek 3/4" - Kan anslutas till varmt eller kallt vatten (1/2" adapter ingår)
- Lastningsposition: Frontmatad

Säkerhet och skötsel

- Avtagbara lyftanordningar
- Vattensäker bottenplatta
- Max. tid för vattenintag
- PEX inloppsslang
- Pump med antiblockering
- Kontroll av överflöde
- Nödöppningsfunktion
- Barnlås
- Balansreglering
- Avtappningskapacitet: 20 l/min
- Skydd mot överhettning
- Motorskydd mot överhettning: Ja (Termiskt och elektroniskt)

Teknisk data

- Ljudnivå (centrifugering): 77 dB(A)re 1 pW
- Ljudnivå (tvätt): 50 dB(A)re 1 pW
- Energiklass för ljud vid centrifugering: C
- Energiförbrukning per 100 cykler: 49 kWh
- Energiförbrukning per cykel för programmet ECO 40-60°C: 0,493 kWh
- Vattenförbrukning per tvätt: 55 liter
- Anslutningseffekt: 2200 W
- Antal faser: 1
- Säkring: 10 amp
- Frekvens: 50 Hz

Installation

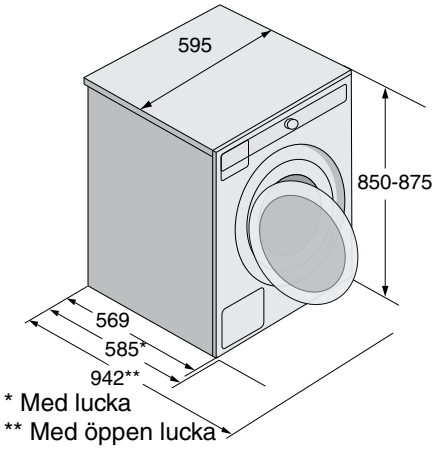

W6098X.W/3

741663
Tvättmaskin med automatisk dosering
Vit
Mått (H×B×D): 85 × 59,5 × 58,5 cm

Allmänt

- Energiklass: A
- Centrifugal effekt: A
- Restfuktighet: 43 %
- Centrifugeringshastighet (v/min): 1800 rpm
- Lastkapacitiet: 9 kg
- Trumvolym: 60 l

Funktioner, program och lägen

- 26 program
- Bomull // mix/syntettvätt // ylle/handtvätt
- Vit/kulör vardags // Perfect Black
- Sängkläder, täcken // Tidsprogram // Autotvätt
- QuickWash // Grov- med förtvätt // Sköljprogram
- Centrifugering // Utpumpning
- Fintvätt och silke // Maskinrengöring // Jeans
- Skjortor/Blusar // Hygienprogram // Quick Pro
- Allergiprogram som effektivt tar bort smuts, mikroorganismer och tvättmedelsrester
- Allergi syntetprogram // SportWash
- Konditionering (impregnering) // Fläckprogram
- Ånga uppfriskning // Eco 40–60 °C

Andra funktioner

- Val av centrifugeringshastighet
- Super Rinse (extra sköljfunktion)
- Hög vattennivå
- Förtvätt
- Anti-skrynkel

Funktion

- Normal funktion, Green funktion, Allergy funktion, Speed funktion, Intensive funktion, Nattläge/tyst gång

Konstruktion och prestanda

- Quattro Construction™ - vibrationsfri centrifugering
- Dörröppning: Steel Seal™ - hygienisk dörrlösning
- Trumma i rostfritt stål
- Active Drum™ för maximal rengöring med minimalt slitage
- Stabil temperatur med max variation +/- 1°C
- Vattennivåsensor
- Borstlös motor (BLDC)
- Automatiskt doseringssystem
- Pro Wash - system för extra effektiv tvättning och sköljning

Användning och flexibilitet

- Lucka med mjukstängning
- Praktiskt förvaringsfack för flytande tvättmedel
- Automatisk rengöring av tvättmedelsfacket
- Temperaturomfång: Kall-90 °C
- Stor lucköppning: 31 cm
- Dörröppningsvinkel: 110 °
- Belysning i trumman
- Dose assist

Interaktion och kontroll

- 1-24 timmar
- Resttidsindikator
- LCD-display

Design och integration

- Lucka: Vänsterhängd
- Justerbara fötter: 10 mm
- Standard
- Storlek 3/4" - Kan anslutas till varmt eller kallt vatten
- Lastningsposition: Frontmatad

Säkerhet och skötsel

- Avtagbara lyftanordningar
- Vattensäker bottenplatta
- Max. tid för vattenintag
- PEX inloppsslang
- Pump med antiblockering
- Kontroll av överflöde
- Nödöppningsfunktion
- Barnlås
- Balansreglering
- Avtappningskapacitet: 20 l/min
- Skydd mot överhettning
- Motorskydd mot överhettning: Ja (Termiskt och elektroniskt)

Teknisk data

- Ljudnivå (centrifugering): 77 dB(A)re 1 pW
- Ljudnivå (tvätt): 50 dB(A)re 1 pW
- Energiklass för ljud vid centrifugering: C
- Energiförbrukning per 100 cykler: 49 kWh
- Energiförbrukning per cykel för programmet ECO 40-60°C: 0,493 kWh
- Vattenförbrukning per tvätt: 55 liter
- Anslutningseffekt: 2200 W
- Antal faser: 1
- Säkring: 10 amp
- Frekvens: 50 Hz

Installation

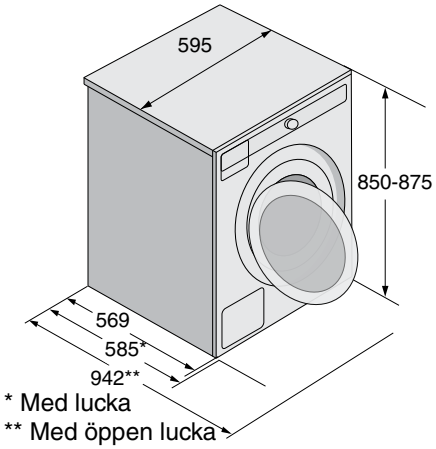

W4096R.W/3

741589
Tvättmaskin med automatisk dosering
Vit
Mått (H×B×D): 85 × 59,5 × 58,5 cm

Allmänt

- Energiklass: A
- Centrifugal effekt: A
- Restfuktighet: 44 %
- Centrifugeringshastighet (v/min): 1600 rpm
- Lastkapacitiet: 8 kg
- Trumvolym: 60 l

Funktioner, program och lägen

- 23 program
- Bomull // mix/syntettvätt // ylle/handtvätt
- Vit/kulör vardags // Perfect Black
- Sängkläder, täcken // Tidsprogram // Autotvätt
- QuickWash // Grov- med förtvätt // Sköljprogram
- Centrifugering // Utpumpning
- Fintvätt och silke // Maskinrengöring // Jeans
- Skjortor/Blusar // Hygienprogram // Quick Pro
- Allergiprogram som effektivt tar bort smuts, mikroorganismer och tvättmedelsrester
- Allergi syntetprogram // Ånga uppfriskning
- Eco 40–60 °C

Andra funktioner

- Justerbar centrifugeringshastighet
- Super Rinse-funktion
- Extra sköljning (Super Rinse)
- Hög vattennivå
- Förtvätt
- Skrynkelfritt

Funktion

- Normal funktion, Green funktion, Allergy funktion, Speed funktion, Intensive funktion

Konstruktion och prestanda

- Quattro Construction™ - Mindre vibrationer
- Dörröppning: Steel Seal™ - hygienisk dörrlösning
- Trumma i rostfritt stål
- Active Drum™ för maximal rengöring med minimalt slitage
- Stabil temperatur med max variation +/- 1°C
- Vattennivåsensor
- Borstlös motor (BLDC)
- Automatiskt doseringssystem
- Pro Wash - system för extra effektiv tvättning och sköljning

Användning och flexibilitet

- Lucka med mjukstängning
- Praktiskt förvaringsfack för flytande tvättmedel
- Temperaturomfång: Kall-90 °C
- Stor lucköppning: 31 cm
- Dörröppningsvinkel: 110 °
- Dose assist

Interaktion och kontroll

- 1-24 timmar
- Resttidsindikator
- LCD-display

Design och integration

- Lucka: Vänsterhängd
- Justerbara fötter: 10 mm
- Standard
- Kallt vatten
- Lastningsposition: Frontmatad

Säkerhet och skötsel

- Avtagbara lyftanordningar
- attensäker bottenplatta
- Max. tid för vattenintag
- PEX inloppsslang
- Pump med antiblockering
- Kontroll av överflöde
- Nödöppningsfunktion
- Barnlås
- Balansreglering
- Avtappningskapacitet: 20 l/min
- Skydd mot överhettning
- Motorskydd mot överhettning: Ja (Termiskt och elektroniskt)

Teknisk data

- Ljudnivå (centrifugering): 76 dB(A)re 1 pW
- Ljudnivå (tvätt): 50 dB(A)re 1 pW
- Energiklass för ljud vid centrifugering: B
- Energiförbrukning per 100 cykler: 49 kWh
- Energiförbrukning per cykel för programmet ECO 40-60°C: 0,493 kWh
- Vattenförbrukning per tvätt: 55 l
- Anslutningseffekt: 2200 W
- Antal faser: 1
- Säkring: 10 amp
- Frekvens: 50 Hz

Installation

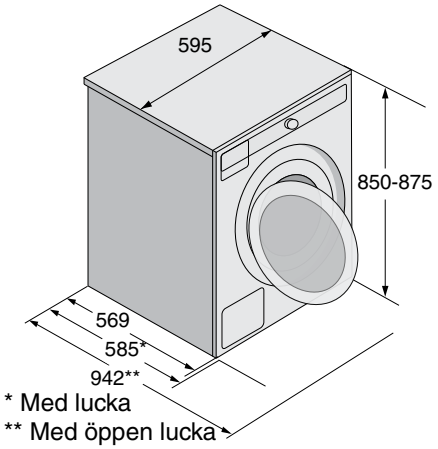

T608HX.S

586980
Kondensortumlare med värmepump
Rostfritt stål
Mått (H×B×D): 85 × 59,5 × 65,4 cm

Allmänt

- Energiklass: A+++
- Lastkapacitiet: 8 kg
- Trumvolym: 117 l

Konstruktion och prestanda

- Trumma i rostfritt stål
- Borstlös motor (BLDC)
- Värmepump
- Fuktighetssensor och tid
- Butterfly™drying - ingen reversering

Användning och flexibilitet

- Vattenbehållare: 6 l
- Filter som är lätta att ta bort och rengöra
- Stor lucköppning: 34 cm
- Dörröppningsvinkel: 180 °
- Skrynkelskydd
- Tidsinställning
- Fuktighetssensor
- Ångprogram
- Automatisk rengöring av kondensorfilter
- Belysning i trumman

Interaktion och kontroll

- Visning av kvarvarande tid
- LCD-display
- Signal vid programslut
- Programminne

Program

- 18 program
- Auto Dry - Olika grader av torrhet med hjälp av sensorstyrning
- Auto Iron Dry - Program med viss kvarvarande fukt
- Auto frotté - För tjocka handdukar
- Auto jeans - För extra tjocka sömmar
- Auto normal dry - För tjockare bomullsmaterial som inte är känsliga
- Program för dun
- Auto syntet - För syntetmaterial och ömtåliga tyger
- Tidsbestämd torkning // vädring
- Program för sängkläder och större material
- Refresh-program för siden och ull
- Skjortprogram - Lägre temperatur och viss restfuktighet
- Ånga mot skrynkling // Ånguppfräschning
- Sportkläder - mix av material // Impregnering
- Quick Pro - Effektivt snabbprogram

Design och integration

- Omhängningsbar lucka
- Justerbara fötter: 15 mm
- ASKO torktumlare kan monteras ovanpå tvättmaskinen
- Lastningsposition: Frontmatad

Säkerhet och skötsel

- Barnlås
- Motorns överhettningsskydd: Ja (termiskt och elektroniskt)

Teknisk data

- Bullernivå: 64 dB(A)re 1 pW
- Uppskattad årlig el-förbrukning: 176,8 kWh
- Jordat uttag
- Pluggtyp SHUKO
- Anslutningseffekt: 2000 W
- Antal faser: 1
- Säkring: 10 amp
- Frekvens: 50 Hz

Installation

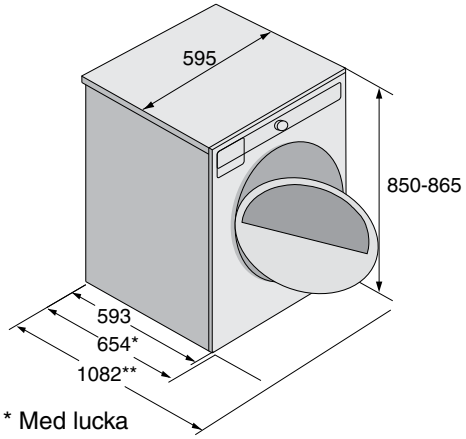

* Med lucka
** Med öppen lucka

T608HX.W

576706
Kondensortumlare med värmepump
Vit
Mått (H×B×D): 85 × 59,5 × 65,4 cm

Allmänt

- Energiklass: A+++
- Lastkapacitiet: 8 kg
- Trumvolym: 117 l

Konstruktion och prestanda

- Trumma i rostfritt stål
- Borstlös motor (BLDC)
- Värmepump
- Fuktighetssensor och tid
- Butterfly™drying - ingen reversering

Användning och flexibilitet

- Vattenbehållare: 6 l
- Filter som är lätta att ta bort och rengöra
- Stor lucköppning: 34 cm
- Dörröppningsvinkel: 180 °
- Skrynkelskydd
- Tidsinställning
- Fuktighetssensor
- Ångprogram
- Automatisk rengöring av kondensorfilter
- Belysning i trumman

Interaktion och kontroll

- Visning av kvarvarande tid
- LCD-display
- Signal vid programslut
- Programminne

Program

- 18 program
- Auto Dry - Olika grader av torrhet med hjälp av sensorstyrning
- Auto Iron Dry - Program med viss kvarvarande fukt
- Auto frotté - För tjocka handdukar
- Auto jeans - För extra tjocka sömmar
- Auto normal dry - För tjockare bomullsmaterial som inte är känsliga
- Program för dun
- Auto syntet - För syntetmaterial och ömtåliga tyger
- Tidsbestämd torkning // vädring
- Program för sängkläder och större material
- Refresh-program för siden och ull
- Skjortprogram - Lägre temperatur och viss restfuktighet
- Ånga mot skrynkling // Ånguppfräschning
- Sportkläder - mix av material // Impregnering
- Quick Pro - Effektivt snabbprogram

Design och integration

- Omhängningsbar lucka
- Justerbara fötter: 15 mm
- ASKO torktumlare kan monteras ovanpå tvättmaskinen
- Lastningsposition: Frontmatad

Säkerhet och skötsel

- Barnlås
- Motorns överhettningsskydd: Ja (termiskt och elektroniskt)

Teknisk data

- Bullernivå: 64 dB(A)re 1 pW
- Uppskattad årlig el-förbrukning: 176,8 kWh
- Jordat uttag
- Pluggtyp SHUKO
- Anslutningseffekt: 2000 W
- Antal faser: 1
- Säkring: 10 amp
- Frekvens: 50 Hz

Installation

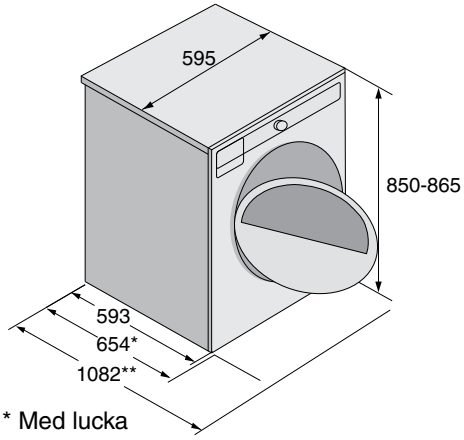

* Med lucka
** Med öppen lucka

T408HD.W

576719
Kondensortumlare med värmepump
Vit
Mått (H×B×D): 85 × 59,5 × 65,4 cm

Allmänt

- Energiklass: A+++
- Lastkapacitiet: 8 kg
- Trumvolym: 117 l

Konstruktion och prestanda

- Trumma i rostfritt stål
- Borstlös motor (BLDC)
- Värmepump
- Fuktighetssensor och tid
- Butterfly™drying - ingen reversering

Användning och flexibilitet

- Vattenbehållare: 6 l
- Automatiska program för energieffektiv torkning
- Filter som är lätta att ta bort och rengöra
- Stor lucköppning: 34 cm
- Dörröppningsvinkel: 180 °
- Skrynkelskydd
- Tidsinställning
- Fuktighetssensor
- Belysning i trumman

Interaktion och kontroll

- Visning av kvarvarande tid
- LCD-display
- Signal vid programslut
- Programminne

Program

- 14 program
- Auto Dry - olika torrhetsgrader med hjälp av sensorstyrning
- Auto stryktorrt - Program med en viss restfuktighet
- Auto frotté - För tjocka handdukar
- Auto jeans - För extra tjocka sömmar
- Auto normaltorrt - för tjockare, icke-känsligt bomullsmaterial
- Dunprogram
- Auto syntetisk - För material i syntet och känsliga tyger
- Tidsinställd torkning
- Torkning
- Program för sängkläder och större material
- Uppfräschningsprogram för silke och ylle
- Skjortprogram - lägre temperatur och en viss restfuktighet
- Quick Pro - effektivt snabbprogram

Design och integration

- Lucka: Omhängningsbar
- Justerbara fötter: 15 mm
- ASKO torktumlare kan monteras ovanpå tvättmaskinen
- Lastningsposition: Frontmatad

Säkerhet och skötsel

- Barnlås
- Motorns överhettningsskydd: Ja (termiskt och elektroniskt)

Teknisk data

- Bullernivå: 64 dB(A)re 1 pW
- Uppskattad årlig el-förbrukning: 176,8 kWh
- Jordat uttag
- Pluggtyp SHUKO
- Anslutningseffekt: 700 W
- Antal faser: 1
- Säkring: 10 amp
- Frekvens: 50 Hz

Installation

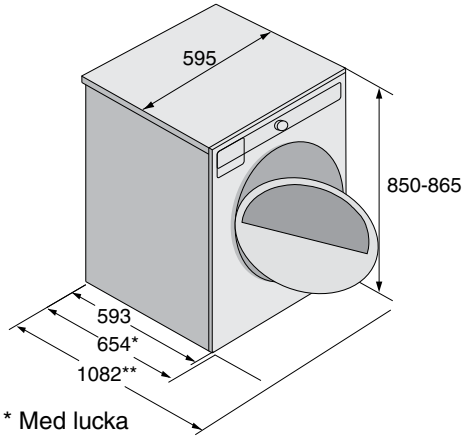

* Med lucka
** Med öppen lucka

DC7784HP.W

675927
Fristående torkskåp med värmepump
Vit
Levereras högerhängt - kan ändras till vänsterhängt
Mått (H×B×D) 184 × 59,5 × 67,5 cm

Konstruktion och prestanda

- Förstärkt och ljudisolerad dörr
- Dörrguide för perfekt justering
- Avfuktningskapacitet: 22 g/min
- Tvättlina: 16 m
- Kapacitet: 5 kg
- Luftflöde: 945 m^3/h
- Kortast program (min): 75 min

Interaktion och kontroll

- Manöverpanel med programval
- Intelligent minnesfunktion

Design och integration

- Omhängningsbar dörr
- Justerbar höjd för att passa in med tvättmaskin, torktumlare och Hidden Helpers™
- Möjligt att installera i skåpet
- Väggmontering är möjligt
- Kondensbehållarens placering: Under
- Kondens med avlopp: Behållare och avlopp
- Motorns placering: Under torkutrymmet

Säkerhet och skötsel

- Dörrkontakt

Teknisk data

- Bullernivå: 70 dB(A)re 1 pW
- El-kontakt: Euro
- Antal faser: 1
- Frekvens: 50 Hz

Installation

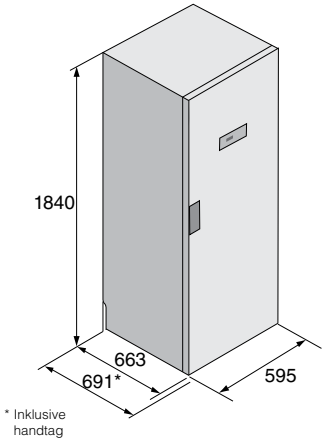

DC7784V.S

675664
Torkskåp
Rostfritt stål
Levereras högerhängt - kan ändras till vänsterhängt
Mått (H×B×D) 193 × 59,5 × 67,5 cm

DC7784V.W

673877
Torkskåp
Vit
Levereras högerhängt - kan ändras till vänsterhängt
Mått (H×B×D) 193 × 59,5 × 67,5 cm

Konstruktion och prestanda

- Förstärkt och ljudisolerad dörr
- Dörrguide för perfekt justering
- Blåser luft direkt in i torkskåpet
- Avfuktningskapacitet: 17 g/min
- Tvättlina: 16 m
- Kapacitet: 4 kg
- Luftflöde: 180 m^3/h
- Kortast program (min): 75 min

Användning och flexibilitet

- Vikbara hängare
- Dörrhållare
- Handskhållare
- Hållare för galgar
- Skohylla

Interaktion och kontroll

- Manöverpanel med programval
- Tidval
- Temperaturval, låg/normal
- Intelligent minnesfunktion

Funktioner, program og modes

- 8 program
- Automatiska program
- Varma handdukar 120 min
- Torkningstid, max 6 timmar
- Kalltorrt - max 12 timmar
- Tidsbesparing (12 min)

Design och integration

- Dörröppning: 180 grader
- Vändbar dörr
- Samma installationshöjd som tvättmaskin, Hidden Helpers™ och torktumlare
- Kan installeras i ett skåp
- Möjlighet att fästa på vägg
- Motorns placering: upptill

Säkerhet och skötsel

- Dörrkontakt
- Värmeskydd

Teknisk data

- Värmeelement: 1500 W
- Bullernivå: 60 dB(A)re 1 pW
- Anslutningseffekt: 1500 W
- El-tilkopling: 220-240 V
- El-kontakt: Euro
- Antal faser: 1
- Frekvens: 50 Hz

Installation

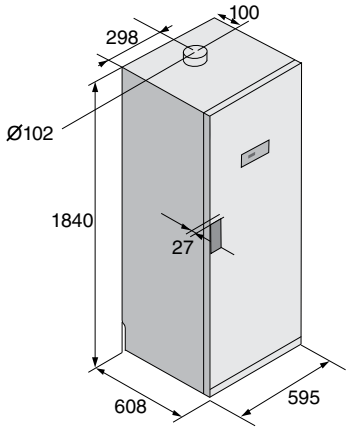

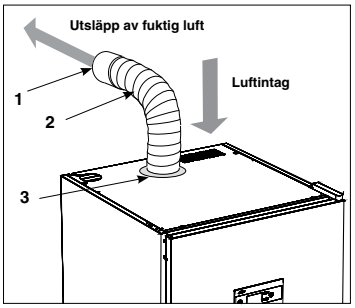

Utsläpp av fuktig luft
Kontrollera att ny luft kan komma in i rummet för att säkerställa att den fuktiga luften från torkskåpet kan bytas ut.

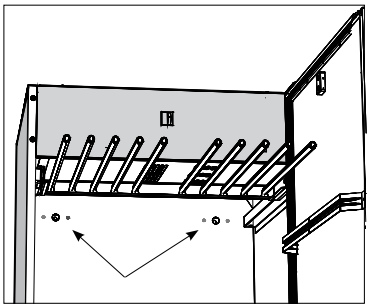

Fastsättning på väggen
Skåpet måste fästas i väggen för att förhindra att det tippar över.

HI1153S

732756
Utdragbar strykbräda
Rostfritt stål
Mått (H×B×D): 15 × 59,5 × 58,5 cm

HI1153W

576552
Utdragbar strykbräda
Vit
Mått (H×B×D): 15 × 59,5 × 58,5 cm

Allmänt

- Praktisk och funktionell lösning
- Elegant handtagsfri del som kan dras ut
- Strykbrädans mått: B × D: 93 × 31 cm
- Inbyggt 220 V-uttag till strykjärn
- Tar ingen plats när den är infälld
- Kan monteras ovanpå maskiner som står bredvid varandra eller mellan maskinerna i en tvättpelare.

Strykbräda

Strykbrädan är en praktisk och funktionell lösning. Den är bara 15 cm hög och kan monteras antingen ovanpå maskinerna när de är uppställda bredvid varandra eller mellan maskinerna om de står i en tvättpelare. Med en enkel tryckning på den eleganta handtagsfria fronten har du tillgång till strykbrädan.

Installation

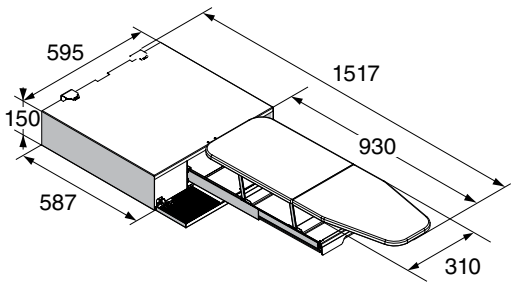

HDB1153S

732757
Sorteringshyllor och trådkorgar
Rostfritt stål
Mått (H×B×D): 15 × 59,5 × 58,5 cm

HDB1153W

576554
Sorteringshyllor och trådkorgar
Vit
Mått (H×B×D): 15 × 59,5 × 58,5 cm

Allmänt

- Praktisk och funktionell lösning
- Elegant, handtagsfri del som kan dras ut
- Utdragbart sorteringshyllplan
- Trådkorg till den sorterade tvätten
- Tar ingen plats infälld
- Kan monteras ovanpå maskiner som står bredvid varandra eller mellan maskinerna i en tvättpelare

Sorteringslåda

Ännu en praktisk och funktionell lösning är sorteringslådan som också är 15 cm hög och kan monteras antingen ovanpå maskinerna när de är uppställda bredvid varandra eller mellan maskinerna om de står i en tvättpelare. När den är utdragen får man ett praktiskt sorteringsfack som kan användas för sortering och ihopvikning av kläder, och dessutom en trådkorg som kan användas för att transportera de hopvikta plaggen.

Installation

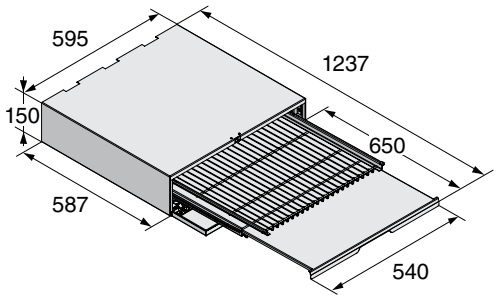

SE 125685 - 04/2024.
Vi förbehåller oss rätten att göra ändringar i teknik och design och vi förbehåller oss rätten att göra fel i bilder, priser och tryck samt att inte leverera.